KEUCO

DE Montageanleitung

EN Mounting instruction

ES Instrucciones de instalación

FR Instructions d'installation

IT Istruzioni per l'installazione

NL Montagehandleiding

CS Návod k instalaci

PL Instrukcja montażu

RU Инструкция по монтажу

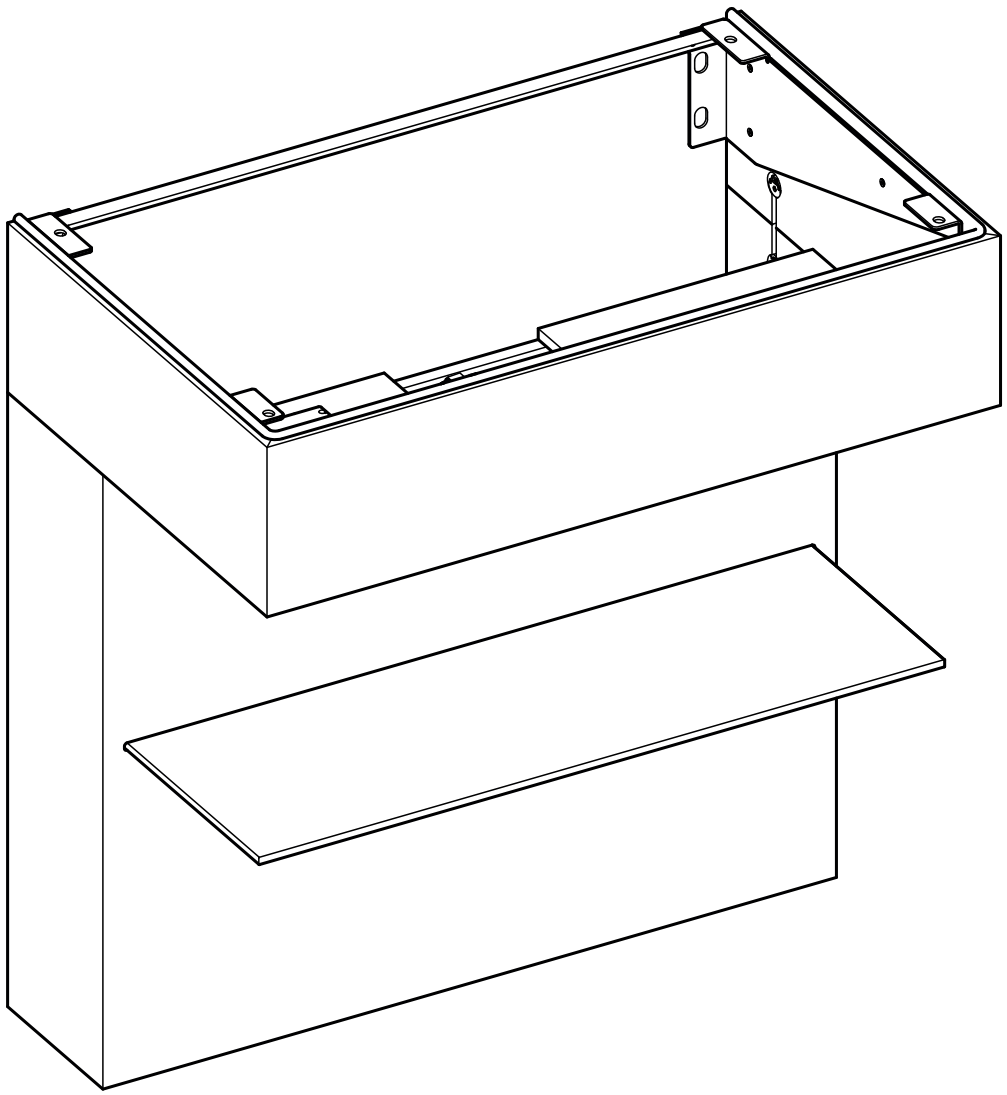

DE Einbaumaße

EN Mounting dimensions

ES Dimensiones de montaje

FR Dimensions de montage

IT Dimensioni di montaggio

NL Montageafmetingen

CS Montážní rozměry

PL Wymiary montażowe

RU Установочные размеры

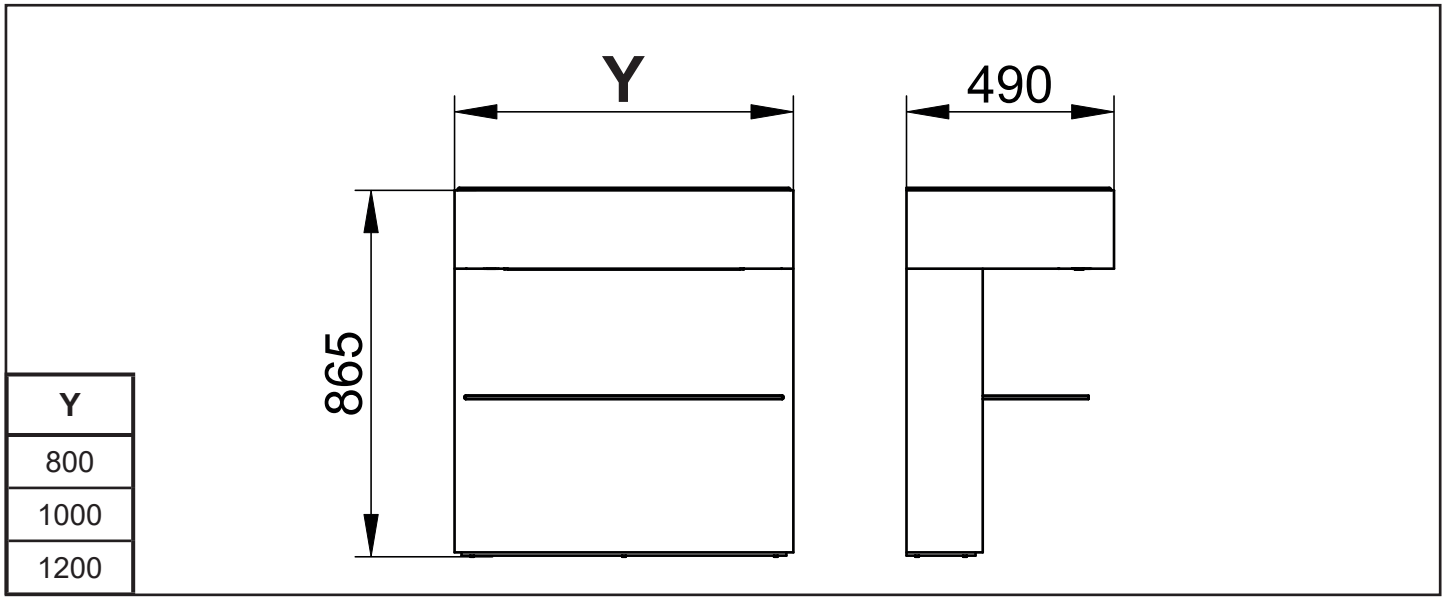

Y
800
1000
1200

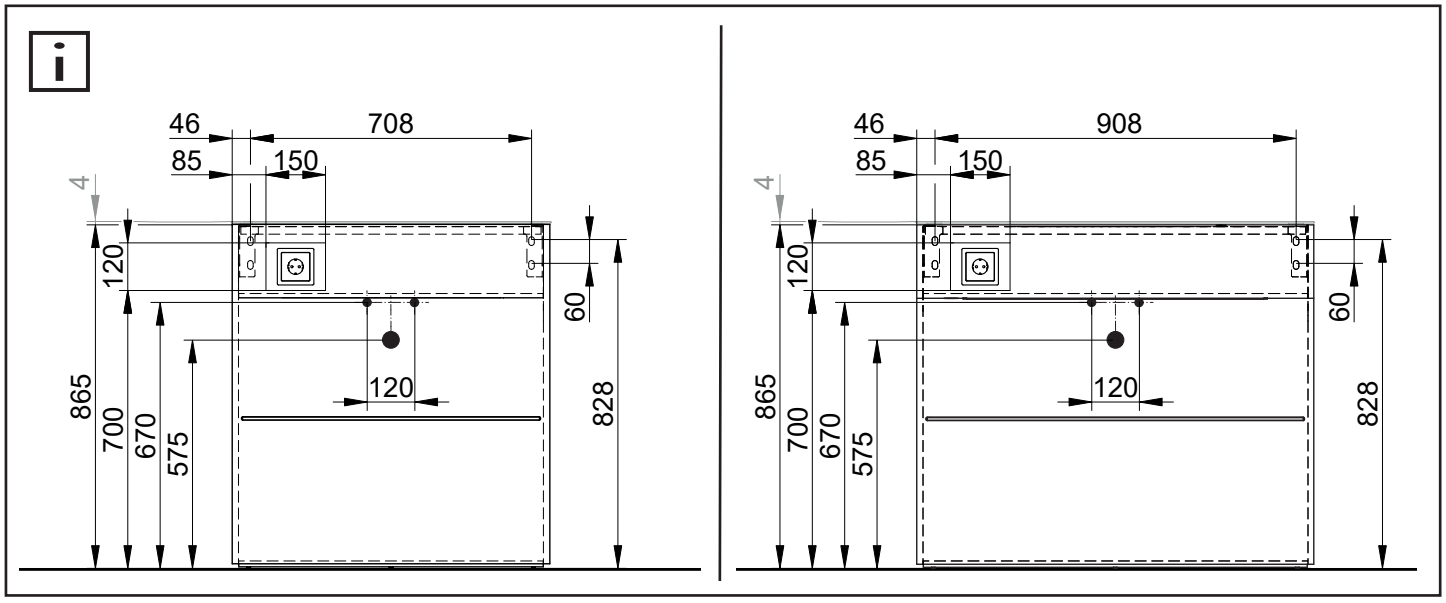

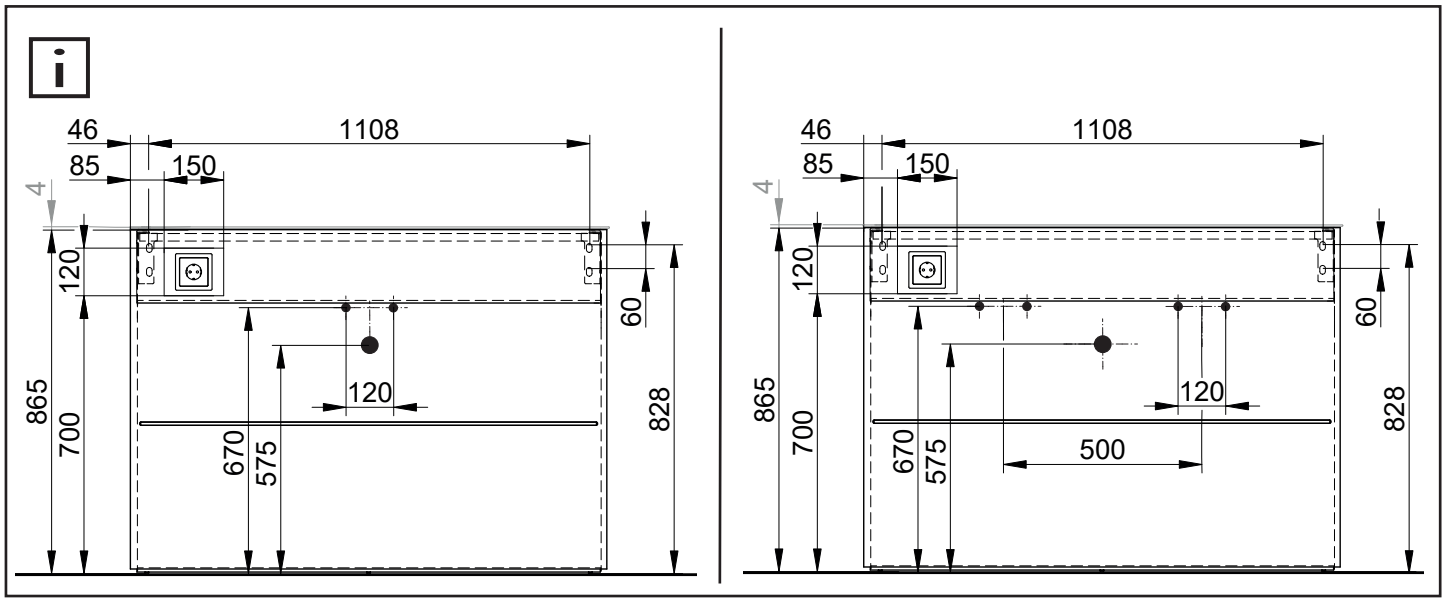

Diese Anleitung ist für den Installateur zur Montage sowie für den Nutzer zur Bedienung und Wartung des Produktes. Bitte nach der Installation an den Nutzer zur Verwahrung weitergeben.

Symbole und Bedeutung

Achtung! Warnung vor Personen- oder Sachschaden.

Achtung! Warnung vor Stromschlag.

Achtung! Warnung vor Wasserschaden.

Hinweis, Tipp oder Verweis

Korrekte Montage/Funktionsprüfung

Falsche Montage

Montagedetail beachten

Optional/Zubehör

Bestätigungston/Klickgeräusch

Beiliegende Dokumentation beachten!

Sicherheitsinformationen

- Die Elektroinstallation muss von einem Elektro-Fachinstallateur gemäß IEC 60364-7-701/VDE 0100 Teil 701 vorgenommen werden! Nationale sowie örtliche Vorschriften müssen berücksichtigt werden!
- Bei Beschädigung des Gerätes oder des Spannungsversorgungskabels das Gerät nicht in Betrieb nehmen, sondern vom Hersteller, dessen Kundendienst oder einer gleichermaßen qualifizierten Person ersetzen lassen.

Vor der Montage muss sichergestellt werden, dass die Wand das Gewicht tragen kann.

Zur Vermeidung von Personen- und Sachschäden muss die Montage von zwei Personen durchgeführt werden.

Produkt ausschließlich zur Montage in Innenräumen geeignet!

Achtung! Installation nur in frostfreien Räumen.

Konformitätserklärung! Dieses Produkt erfüllt die Anforderungen der geltenden EU-Richtlinien. Die Konformitätserklärung für dieses Produkt kann unter der folgenden Adresse angefordert werden:
KEUCO GmbH & Co. KG, Oesestraße 36,
D-58675 Hemer.

Technische Daten

- Spannungsversorgung: 220-240V AC 50/60Hz
- Max. Leistungsaufnahme:

Breite	Licht
800 mm	10 W
1000 mm	13,5 W
1200 mm	17 W

- Schutzart: IP20
- Umgebungsbedingungen: Temperatur 5° – 40° C
- Lichtfarbe 3000 Kelvin

Einbaumaße, siehe Seite 2.

Installation, siehe ab Bild 1 auf Seite 12.

Bedienung

Anschlussart **I**, siehe Bild 17 auf Seite 16:
Bei Betrieb mit geschalteter Steckdose, kann die Beleuchtung über den Lichtschalter **A** geschaltet werden. Über den Touch Sensor **B** kann nur geschaltet werden, wenn zuvor der Lichtschalter **A** eingeschaltet ist. Der Touch Sensor **B** hat eine Memoryfunktion und merkt sich seinen Zustand bei einem Spannungsabfall, zum Beispiel durch das Ausschalten des Lichtschalters **A**.

Anschlussart **II**, siehe Bild 17 auf Seite 16:
Bei Betrieb mit nicht geschalteter Steckdose, kann die Beleuchtung nur über den Touch Sensor **B** geschaltet werden.

Das Leuchtmittel darf nur vom Hersteller, dessen Kundendienst oder einer gleichermaßen qualifizierten Person ersetzt werden.

Hinweise zur Gewährleistung und Pflege sind dem **Pflege- und Garantiepass** zu entnehmen.

Entsorgungshinweis! Geräte mit dieser Kennzeichnung dürfen **nicht** über den Hausmüll entsorgt werden, sondern müssen bei einer dafür vorgesehenen Sammelstelle abgegeben werden!

These instructions are designed for the installation engineer to assemble the product and for the user to operate and maintain it. After installation, please pass them on to the user for safekeeping.

Symbols and their meaning

Caution! Warning of personal injury or material damage

Caution! Warning of electric shock.

Caution! Warning of water damage.

Note, tip or reference

Correct assembly/functional test

Incorrect assembly

Observe assembly details

Optional/accessories

Confirmation tone/click sound

Observe enclosed documentation!

Safety Information

- The electrical installations must be undertaken by a specialist electrical installer in compliance with IEC 60364-7-701/VDE 0100 Part 701! National and local regulations must be taken into consideration!
- Do not start the appliance if it or the power supply cable is damaged, but have it replaced by the manufacturer, its customer service or by an equally qualified person.

Prior to installation it must be ensured that the wall can support the weight of the mirror.

To prevent personal injury or material damage the assembly must be carried out by two persons.

The product is suitable only for mounting indoors!

Caution! Only install in frost-free rooms.

Declaration of conformity! This product complies with the requirements of the valid EU Guidelines. The declaration of conformity for this product can be requested from the following address:
KEUCO GmbH & Co. KG, Oesestraße 36,
D-58675 Hemer.

Technical data

– Supply voltage:		220-240V AC 50/60Hz
– Max. power consumption:	Width	Light
	800 mm	10 W
	1000 mm	13,5 W
	1200 mm	17 W
– Protection category:		IP20
– Ambient conditions: Temperature		5° – 40° C
– Luminous colour		3000 Kelvin

Mounting dimensions, see page 2.

Installation, see figure 1 onwards on page 12.

Operation

Connection type **I**, see Figure 17 on page 16:
When operating with the socket switched on, the lighting can be switched on using light switch **A**. Switching via touch sensor **B** is only possible if light switch **A** is switched on beforehand. The touch sensor **B** has a memory function and remembers its status in the event of a voltage drop, for example by switching off the light switch **A**.

Connection type **II**, see Figure 17 on page 16:
When operating with a non-switched socket, the lighting can only be switched via touch sensor **B**.

The light sources may only be replaced by the manufacturer, its customer service or by an equally qualified person.

Information on warranty and care can be found in the care instructions and warranty card.

Disposal information! Equipment with this labelling must **not** be disposed of in household refuse, but must be disposed of at a collection centre intended for this purpose.

Este manual está destinado al instalador para el montaje, así al usuario para el manejo y mantenimiento del producto. Por favor, después de la instalación este manual se debe entregar al usuario para que lo conserve.

Símbolos y significado

¡Atención! Advertencia de daños personales o materiales.

¡Atención! Advertencia de descarga eléctrica.

¡Atención! Advertencia de daños a causa del agua.

Indicación, consejo o referencia

Montaje correcto/Comprobación de funcionamiento

Montaje erróneo

Observar el detalle de montaje

Opcional/Accesorios

Tono de confirmación/Ruido de clic

¡Observe la documentación adjunta!

Informaciones de seguridad

- ¡La instalación eléctrica debe ser llevada a cabo por un instalador técnico electricista conforme a IEC 60364-7-701/VDE 0100 Parte 701! ¡Se tienen que considerar las normas nacionales y locales!
- En caso de deterioro del aparato o del cable de alimentación de tensión, no poner en servicio el equipo, sino que debe ser sustituido por el fabricante, su servicio técnico o una persona cualificada del mismo modo.

Antes del montaje se debe asegurar, que la pared puede soportar el peso.

Para evitar daños personales y materiales el montaje tiene que ser llevado a cabo con dos personas.

¡Producto exclusivamente para el montaje en interiores!

¡Atención! Instalación exclusivamente en espacios sin hielo.

CE **¡Declaración de conformidad!** Este producto cumple los requisitos de las Directivas UE vigentes. La declaración de conformidad para este producto se puede solicitar en la siguiente dirección:
KEUCO GmbH & Co. KG, Oesestraße 36,
D-58675 Hemer.

Datos técnicos

- Alimentación de tensión: 220-240V CA 50/60Hz
- Máx. Absorción de potencia:

Anchura	Luz
800 mm	10 W
1000 mm	13,5 W
1200 mm	17W

- Tipo de protección: IP20
- Condiciones del entorno: Temperatura 5° – 40° C
- Color de luz 3000 Kelvin

Medidas de montaje, véase página 2.

Instalación, véase imagen 1 en la página 12.

Manejo

Tipo de conexión **I**, véase la imagen 17 en la página 16:
En caso de funcionamiento con la caja de enchufe conectada, la iluminación se puede conectar mediante el conmutador de luces **A**. A través del sensor táctil **B** solo se puede conmutar si antes está conectado el interruptor de luz **A**. El sensor táctil **B** tiene una función de memoria y memoriza su estado en caso de caída de tensión, por ejemplo, desconectando el conmutador de luces **A**.

Tipo de conexión **II**, véase la imagen 17 en la página 16:
En caso de funcionamiento con enchufe no conectado, la iluminación solo se puede conectar mediante el sensor táctil **B**.

El medio luminoso debe ser sustituido exclusivamente por el fabricante, su servicio técnico o una persona cualificada del mismo modo.

La información sobre la garantía y el cuidado se puede encontrar en la carnet de cuidado y garantía.

¡Indicación de eliminación! ¡Los aparatos con esta identificación **no** deben eliminarse junto con la basura doméstica, sino que tienen que entregarse en un punto de recogida previsto para tal efecto!

Ces instructions sont destinées à l'installateur, pour effectuer le montage, et à l'utilisateur, pour utiliser le produit et procéder à sa maintenance. Après l'installation, veuillez remettre ces instructions à l'utilisateur pour qu'il les conserve.

Symboles et leur signification

Attention ! Mise en garde contre les dégâts de personnes et les dégâts matériels.

Attention ! Mise en garde contre les chocs électriques.

Attention ! Mise en garde contre les endommagements par l'eau.

Remarque, conseil ou renvoi

Montage correct/contrôle fonctionnel

Montage incorrect

Respecter le détail de montage

Option/accessoires

Tonalité de confirmation/clic

Respecter la documentation jointe !

Informations en matière de sécurité

- L'installation électrique doit être effectuée par un installateur spécialisé en électricité, conformément à l'IEC 60364-7-701/VDE 0100 partie 701 ! Les prescriptions nationales et les prescriptions locales doivent être prises en compte !
- En cas d'endommagement de l'appareil ou du câble d'alimentation en tension, ne pas mettre l'appareil en service mais le faire remplacer par le fabricant, son service clients ou une personne ayant la même qualification.

Avant le montage, il convient de s'assurer que le mur peut supporter le poids.

Pour éviter les les dégâts de personnes et les dégâts matériels, le montage doit être effectué par deux personnes.

Le produit ne convient que pour un montage à l'intérieur !

Attention ! Installation uniquement dans des pièces à l'abri du gel.

Déclaration de conformité ! Ce produit satisfait aux exigences des directives UE en vigueur. La déclaration de conformité relative à ce produit peut être demandée à l'adresse suivante :
KEUCO GmbH & Co. KG, Oesestraße 36, D-58675 Hemer.

Caractéristiques techniques

- Alimentation en tension : 220-240V AC 50/60Hz
- Puissance absorbée max. :

Largeur	Lampe
800 mm	10 W
1000 mm	13,5 W
1200 mm	17 W

- Indice de protection : IP20
- Conditions ambiantes : Température 5° – 40° C
- Couleur de la lumière 3 000 Kelvin

Côtes d'encombrement, voir page 2.

Installation, voir à partir de la figure 1, à la page 12.

Opération

Type de raccordement **I**, voir figure 17 à la page 16:
En cas de fonctionne ment avec une prise de courant commutée, l'éclairage peut être commuté via le commutateur d'éclairage **A**. Le capteur tactile **B** ne permet de commuter que si le commutateur d'éclairage **A** a été préalablement activé. Le capteur tactile **B** dispose d'une fonction mémoire et mémorise son état en cas de chute de tension, par exemple en coupant le commutateur d'éclairage **A**.

Type de raccordement **II**, voir figure 17 à la page 16:
En cas d'utilisation avec une prise de courant non branchée, l'éclairage ne peut être allumé qu'à l'aide du capteur tactile **B**.

La lampe ne doit être remplacée que par le fabricant, son service clients ou une personne ayant la même qualification.

Les informations concernant la garantie et à l'entretien se trouvent dans le carnet d'entretien et de garantie.

Consigne de destruction ! Les appareils portant cette identification **ne doivent pas** être déposés dans les ordures ménagères mais remis à un point de collecte prévu à ces fins !

Il presente manuale è indirizzato agli installatori per il montaggio nonché agli utilizzatori per l'uso e la manutenzione del prodotto. Consegnarlo all'utilizzatore dopo l'installazione affinché lo custodisca.

Simboli e significato

Attenzione! Pericolo di lesioni o danni materiali.

Attenzione! Pericolo di folgorazione.

Attenzione! Pericolo di danni causati dall'acqua.

AWWertenza, consiglio o rimando

Montaggio corretto/verifica del funzionamento

Montaggio errato

Prestare attenzione al dettaglio di montaggio

Opzionale/accessorio

Tono di conferma/suono a clic

Osservare la documentazione allegata!

Informazioni di sicurezza

- L'impianto elettrico può essere installato solo da un tecnico specializzato conformemente a IEC 60364-7-701/VDE 0100 Parte 701! Vanno osservate le norme nazionali e locali!
- In caso di danneggiamento all'apparecchio o al cavo di alimentazione elettrica, non mettere l'apparecchio fuori servizio ma farlo sostituire dal costruttore, dal relativo servizio di assistenza alla clientela o da personale parimenti qualificato.

Prima del montaggio occorre garantire che la parete possa sostenere il peso.

Al fine di evitare lesioni e danni materiali il montaggio deve essere eseguito da due persone.

Prodotto adatto esclusivamente per il montaggio in ambienti interni!

Attenzione! Installazione solo in ambienti in assenza di gelo.

Dichiarazione di conformità Il prodotto soddisfa i requisiti delle direttive UE in vigore. La dichiarazione di conformità per questo prodotto può essere richiesta al seguente indirizzo:
KEUCO GmbH & Co. KG, Oesestraße 36,
D-58675 Hemer.

Dati tecnici

- Alimentazione di tensione: 220-240V CA 50/60Hz
- Potenza assorbita max.:

Larghezza	Luce
800 mm	10 W
1000 mm	13,5 W
1200 mm	17 W

- Classe di protezione: IP20
- Condizioni ambientali: Temperatura 5° – 40°C
- Colore della luce 3000 kelvin

Dimensioni di montaggio, vedi pagina 2.

Installazione, vedi dalla figura 1 a pagina 12.

Comando

Tipo di collegamento **I**, vedere figura 17 a pagina 16:
In caso di funzionamento con presa di corrente inserita, l'illuminazione può essere attivata tramite l'interruttore luci **A**. Tramite il sensore tattile **B** è possibile commutare solo se prima è stato attivato l'interruttore luci **A**. Il sensore tattile **B** ha una funzione di memoria e memorizza il suo stato in caso di caduta di tensione, ad esempio disattivando l'interruttore luci **A**.

Tipo di collegamento **II**, vedere figura 17 a pagina 16:
In caso di funzionamento con presa di corrente non collegata, l'illuminazione può essere attivata solo tramite il sensore tattile **B**.

La lampadina può essere sostituita solo dal costruttore, dal relativo servizio di assistenza alla clientela o da personale parimenti qualificato.

Per le istruzioni relative alla garanzia ed alla manutenzione, consultare il libretto manutenzione e garanzia.

Istruzioni per lo smaltimento Gli apparecchi che recano questo contrassegno **non** devono essere smaltiti assieme ai rifiuti domestici, ma devono essere conferiti a un centro di raccolta a tal fine previsto.

Deze handleiding is zowel voor de installatiemonteur , als voor de gebruiker voor de bediening en het onderhoud van het product bedoeld. Geef de handleiiding na de installatie aan de gebruiker om te bewaren.

Symbolen en betekenis

Opgepast! Waarschuwing voor lichamelijke en materiële schade.

Opgepast! Waarschuwing voor elektrische schokken.

Opgepast! Waarschuwing voor waterschade.

Aanwijzing, tip of verwijzing

Controle van correcte montage/werking

Verkeerde montage

Montagedetail respecteren

Optioneel/accessoire

Bevestigingstoon/klikgeluid

Meegeleverde documentatie respecteren!

Veiligheidsinformatie

- De elektrische installatie moet worden uitgevoerd door een vakbekwaam elektricien conform IEC 60364-7-701/VD 0100 deel 701! Nationale en ook lokale voorschriften moeten worden gerespecteerd!
- Bij beschadiging van het toestel of aan de stroomkabels het toestel niet in gebruik nemen, maar door de fabrikant, zijn klantenservice of een een persoon die in gelijke mate gekwalificeerd is, laten vervangen.

Voor de montage moet worden gecontroleerd of de wand het gewicht van de spiegel kan dragen.

Om schade aan personen of zaken te vermijden moet de montage door twee personen worden uitgevoerd.

Het product is uitsluitend voor montage in binnenruimten geschikt!

Opgepast! Installatie alleen in vorstvrije ruimten.

Conformiteitsverklaring! Dit product voldoet aan de eisen van de geldende EU-richtlijnen. De conformiteitsverklaring van dit product kan op het volgende adres worden aangevraagd:
KEUCO GmbH & Co. KG, Oesestraße 36,
D-58675 Hemer.

Technische gegevens

- Voeding: 220-240V AC 50/60Hz
- Max. Stroomverbruik:

Breedte	Licht
800 mm	10 W
1000 mm	13,5 W
1200 mm	17 W

- Beschermigsgraad: IP20
- Omgevingsomstandigheden: Temperatuur 5° – 40° C
- Lichtkleur 3000 Kelvin

Inbouwafmetingen, zie pagina 2.

Installatie, zie vanaf afbeelding 1 op pagina 12.

Bediening

Aansluittype **I**, zie afbeelding 17 op pagina 16:
Bij gebruik met een geschakeld stopcontact kan de verlichting via de lichtschakelaar **A** worden ingeschakeld. Via de touchsensor **B** kan alleen worden geschakeld als eerst de lichtschakelaar **A** is ingeschakeld. De touchsensor **B** heeft een geheugenfunctie en onthoudt zijn toestand bij een spanningsdaling, bijvoorbeeld door het uitschakelen van de lichtschakelaar **A**.

Aansluittype **II**, zie afbeelding 17 op pagina 16:
Bij gebruik met een niet-geschakeld stopcontact kan de verlichting alleen via de touchsensor **B** worden geschakeld.

De verlichting mag alleen door de fabrikant, zijn klantenservice of een persoon met een gelijkwaardige kwalificatie worden vervangen.

Aanwijzingen met betrekking tot garantie en onderhoud vindt u in het onderhouds- en garantiebewijs.

Instructies voor afvalverwijdering! Toestellen met deze markering mogen **niet** bij het gewoon huisvuil geplaatst worden, maar moeten op de gepaste wijze worden gerecycled!

Tento návod slouží instalatérům při montáži a uživatelům při obsluze a údržbě produktu. Po nainstalování ho předejte uživateli, aby si ho mohl uschovat.

Symboly a jejich význam

Pozor! Výstraha před zraněním a materiálními škodami.

Pozor! Výstraha před úrazem elektrickým proudem.

Pozor! Výstraha před poškozením vodou.

Upozornění, tip nebo odkaz

Správná montáž / kontrola funkčnosti

Nesprávná montáž

Při montáži dbejte na tento detail

Volitelná výbava / příslušenství

Potvrzovací tón / zvuk kliknutí

Respektujte přiloženou dokumentaci!

Informace o bezpečnosti

- Elektrickou instalaci musí provést odborný elektrikář kvalifikovaný podle IEC 60364-7-701/VDE 0100 části 701! Musí být dodrženy národní a místní předpisy!
- V případě poškození přístroje nebo napájecího kabelu neuvádějte přístroj do chodu, ale nechte jej vyměnit výrobcem, jeho zákaznickým servisem nebo osobou s rovnocennou kvalifikací.

Před montáží musí být zajištěno, že stěna unese dané zatížení.

Aby se zabránilo zraněním a materiálním škodám, musí montáž provádět dvě osoby.

Výrobek je vhodný výhradně k montáži ve vnitřních prostorách!

Pozor! Instalace v prostorách, které nepromrzají.

Prohlášení o shodě! Tento produkt splňuje požadavky platných směrnic EU. Prohlášení o shodě pro tento produkt si lze vyžádat na následující adrese:
KEUCO GmbH & Co. KG, Oesestraße 36,
58675 Hemer, Německo.

Technické údaje

– Napájení:		220-240V AC 50/60Hz
– Max. příkon:	Šířka	Světlo
	800 mm	10 W
	1000 mm	13,5 W
	1200 mm	17 W
– Krytí:		IP 20
– Okolní podmínky: Teplota		5 – 40 °C
– Barva světla		3 000 kelvinů

Montážní rozměry viz strana 2.

Instalace vizobr. 1 na straně 12.

Obsluha

Druh připojení **I**, viz obr. 17 na straně 16:
Při provozu se zapnutou elektrickou zásuvkou lze osvětlení zapínat spínačem světel **A**. Pomocí dotykového senzoru **B** lze řadit pouze tehdy, když je předtím zapnutý spínač světel **A**. Dotykový senzor **B** má paměťovou funkci a pamatuje si svůj stav při poklesu napětí, například vypnutím spínače světel **A**.

Druh připojení **II**, viz obr. 17 na straně 16:
Při provozu s nezapojenou elektrickou zásuvkou lze osvětlení zapínat pouze pomocí dotykového senzoru **B**.

Svítidlo smí vyměňovat pouze výrobce, jeho zákaznický servis nebo osoba se srovnatelnou kvalifikací.

Pokyny k záruce a péči jsou uvedeny v servisním a záručním listě.

Pokyny týkající se likvidace! Zařízení s tímto označením se **nesmějí** likvidovat s domovním odpadem, ale musí se odevzdat na sběrné místo, které je k tomu určeno!

Instrukcja przeznaczona jest dla instalatora, zapewniając pomoc w zakresie montażu oraz dla użytkownika, informując go o sposobie obsługi i konserwacji produktu. Po instalacji należy przekazać instrukcję użytkownikowi, aby ją u siebie przechowywał.

Symbole i znaczenie

Uwaga! Ostrzeżenie przed szkodami osobowymi i materialnymi.

Uwaga! Ostrzeżenie przed porażeniem prądem elektrycznym.

Uwaga! Ostrzeżenie przed szkodami, spowodowanymi przez wodę.

Informacja, dobra rada lub odsyłacz

Właściwy montaż / kontrola funkcjonowania

Niewłaściwy montaż

Należy stosować się do danych, dotyczących montażu

Opcje / Osprzęt

Dźwięk potwierdzający / dźwięk kliknięcia

Należy stosować się do załączonej dokumentacji!

Informacje dotyczące bezpieczeństwa

- Instalację elektryczną winien wykonać fachowiec elektryk zgodnie z IEC 60364-7-701/VDE 0100 część 701! Należy stosować się do przepisów prawa, obowiązujących w całym kraju oraz w miejscu montażu urządzenia!
- W przypadku uszkodzenia urządzenia lub kabla zasilania prądem elektrycznym nie należy użytkować urządzenia, lecz zlecić wymianę u producenta, w dziale obsługi klienta lub przez wykwalifikowaną osobę.

Przed montażem należy upewnić się, że ściana jest w stanie unieść ciężar.

W celu uniknięcia szkód osobowych i materialnych montaż powinny wykonywać dwie osoby.

Produkt przeznaczony jest wyłącznie do montażu wewnątrz budynków!

Uwaga! Instalacja wyłącznie w pomieszczeniach, w których temperatura nie spada poniżej zera.

Deklaracja zgodności Ten produkt spełnia wymogi obowiązujących dyrektyw UE. Możliwe jest zażądanie deklaracji zgodności tego produktu pod poniższym adresem:
KEUCO GmbH & Co. KG, Oesestraße 36,
D-58675 Hemer

Dane techniczne

- Zasilanie prądem elektrycznym: 220-240V AC 50/60Hz
- Maks. pobór mocy:

Szerokość	Światło
800 mm	10 W
1000 mm	13,5 W
1200 mm	17 W

- Stopień ochrony: IP20
- Warunki otoczenia: Temperatura 5 – 40°C
- Temperatura barwowa światła 3000 kelvinów

Wymiary zabudowy, patrz strona 2.

Instalacja, patrz rys. 1 na stronie 12 i dalsze.

Obsługa

Rodzaj przyłącza **I**, patrz rysunek 17 na stronie 16:
Podczas pracy z włączonym gniazdkiem wtykowym oświetlenie można włączać przełącznikiem świateł **A**. Przełączanie za pomocą czujnika dotykowego **B** jest możliwe tylko wtedy, gdy wcześniej włączony jest przełącznik świateł **A**. Czujnik dotykowy **B** ma funkcję pamięci i zapamiętuje swój stan w przypadku spadku napięcia, na przykład przez wyłączenie przełącznika świateł **A**.

Rodzaj przyłącza **II**, patrz rysunek 17 na stronie 16:
W przypadku pracy z nieprzełączonym gniazdkiem wtykowym oświetlenie można włączać tylko za pomocą czujnika dotykowego **B**.

Do wymiany źródła światła uprawniony jest wyłącznie producent, obsługa klienta lub osoba, wykazująca równorzędne kwalifikacje.

Instrukcje dotyczące gwarancji i pielęgnacji znajdują się w karcie gwarancyjnej.

Informacja o utylizacji! Urządzenia, oznaczone tym znakiem **nie** powinny być usuwane wraz z odpadem domowym, lecz należy je przekazać do punktu zbioru odpadów, przewidzianego do takich celów!

Данная инструкция сборки установки составлена для пользователя для облегчения обслуживания и упрощения эксплуатации. Пожалуйста, после установки сохраните данную инструкцию.

Символы и их значение

Внимание! Опасность получения травм или повреждений.

Внимание! Опасность поражения электрическим током.

Внимание! Опасность получения повреждений от воды.

Совет, подсказка или ссылка

Правильная сборка/функционирование

Неправильна сборка

Используйте монтажные детали

Дополнительные комплектующие

Звук / щелчок при нажатии

См. сопроводительную документацию.

Информация по технике безопасности

- Монтаж электрооборудования должен осуществляться квалифицированным электриком-монтажником в соответствии с IEC 60364-7-701/VDE 0100, часть 701. Во время установки должны быть соблюдены все национальные и местные нормы и правила.
- Ремонт неисправного устройства или кабеля питания осуществляется специалистами сервисного центра производителя или аналогичным квалифицированным специалистом.

Перед монтажом следует убедиться, что стена сможет выдержать вес зеркала.

Во избежание получения травм или повреждений установка продукта должна осуществляться двумя специалистами.

Продукт подходит только для установки внутри помещений!

Внимание! Установка продукта возможна только в теплых помещениях.

Декларация соответствия Данный продукт отвечает требованиям соответствующих директив ЕС. Декларация соответствия для данного продукта может быть получена по следующему адресу: Компания KEUCO GmbH & Co. KG, Oesestraße 36, D-58675 Хемер

Технические характеристики

- Электропитание: 220-240В перем. тока 50/60Гц
- Макс. потребление мощности:

Ширина	Свет
800 мм	10 Вт
1000 мм	13,5 Вт
1200 мм	17 Вт

- Тип защиты: IP20
- Условия эксплуатации: температура 5 — 40° C
- Цвет светового излучения 3000 кельвинов

Габариты установки, см. на странице 2.

Установка, см. на рисунке 1 на странице 12.

Принцип работы

Тип подключения **I**, см. рис. 17 на стр. 16:
При работе с подключенной электрической розеткой освещение можно включать с помощью переключателя света **A**. Переключение с помощью сенсорного датчика **B** возможно только в том случае, если до этого включен переключатель света **A**. Сенсорный датчик **B** имеет функцию памяти и запоминает свое состояние при падении напряжения, например, при выключении переключателя освещения **A**.

Тип подключения **II**, см. рис. 17 на стр. 16:
При работе с неподключенной электрической розеткой освещение можно включать только с помощью сенсорного датчика **B**.

Замена лампочек осуществляется специалистами сервисного центра производителя или аналогичным квалифицированным специалистом.

Гарантийные обязательства и инструкции по уходу см. в гарантийном талоне.

Информация об утилизации Устройства с данной пометкой **не следует** утилизировать вместе с бытовыми отходами. Такие устройства должны утилизироваться с продуктами аналогичной категории.

1

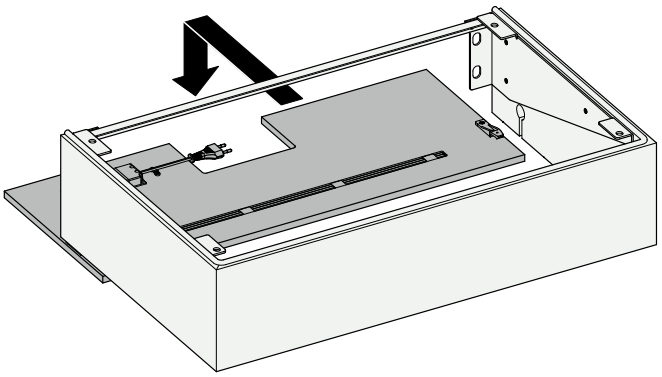

2

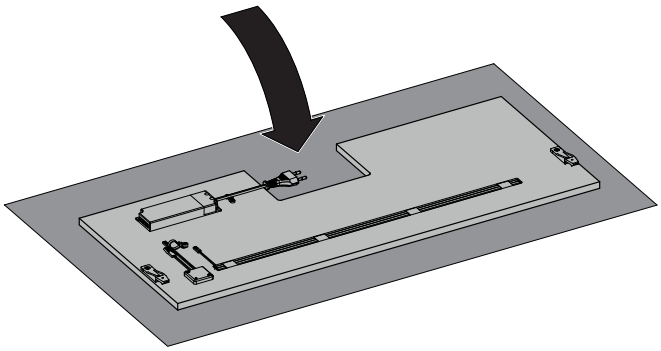

3

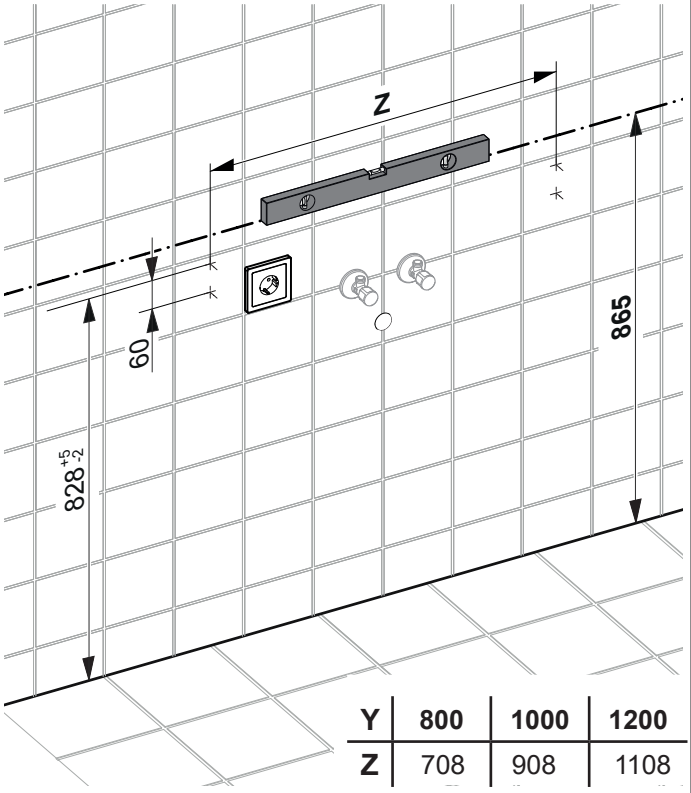

Y	800	1000	1200
Z	708	908	1108

4

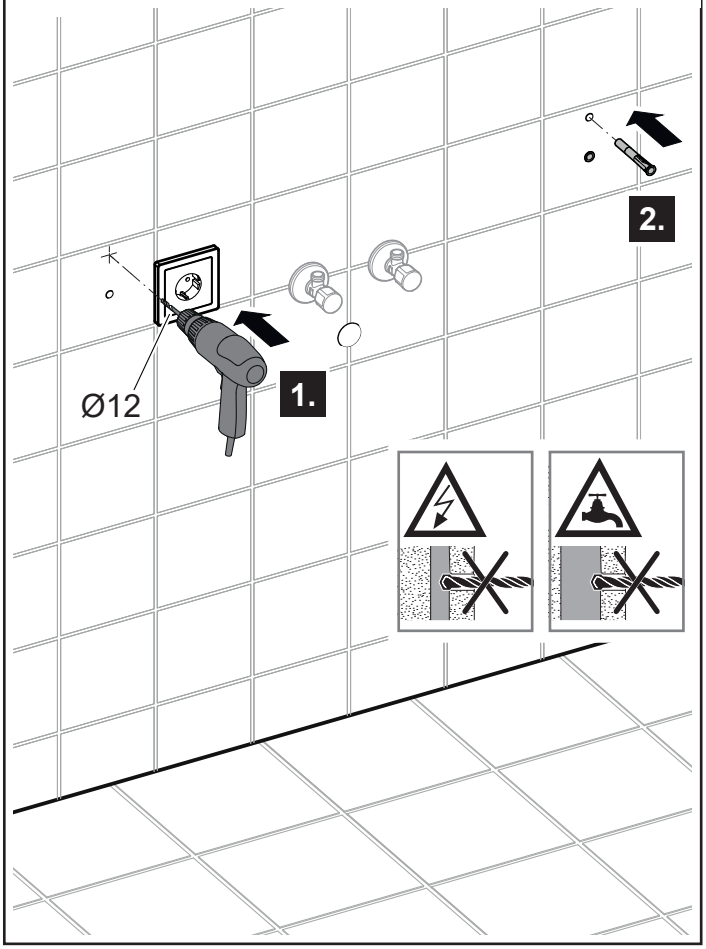

5

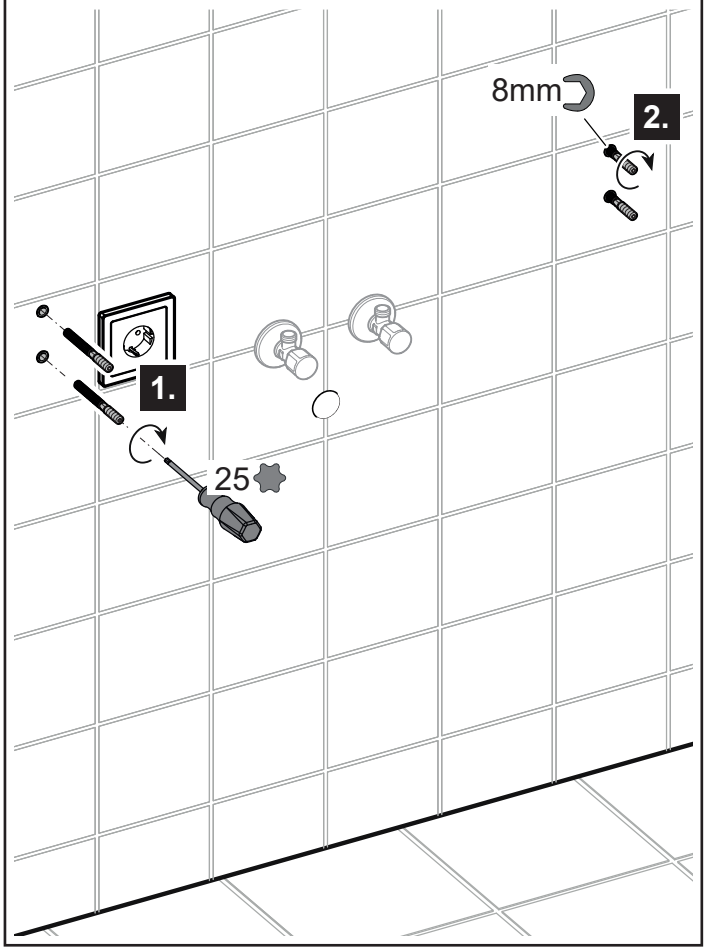

6

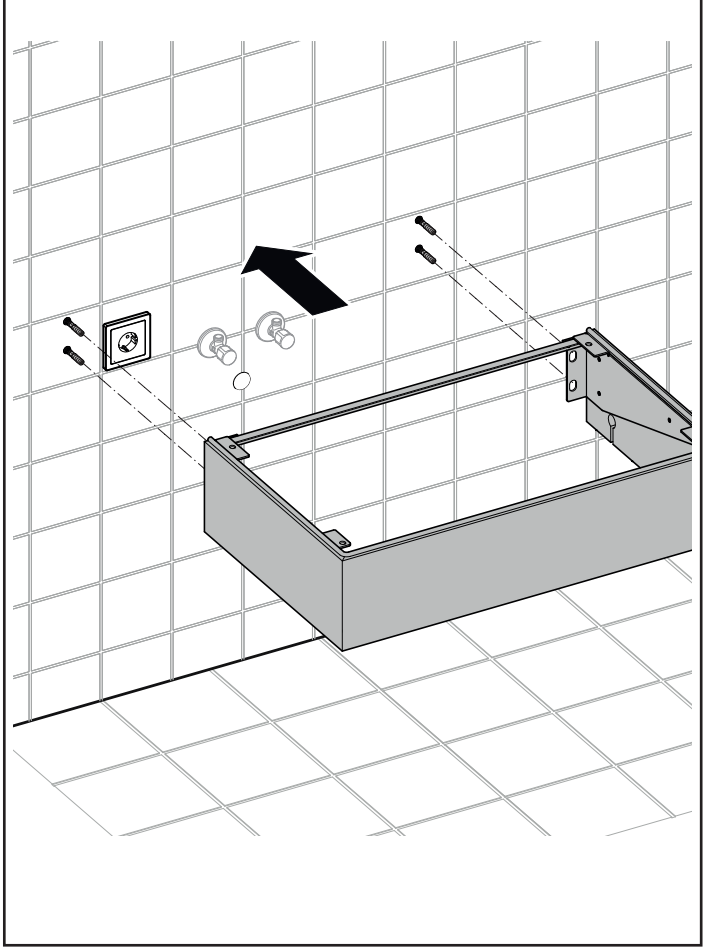

7

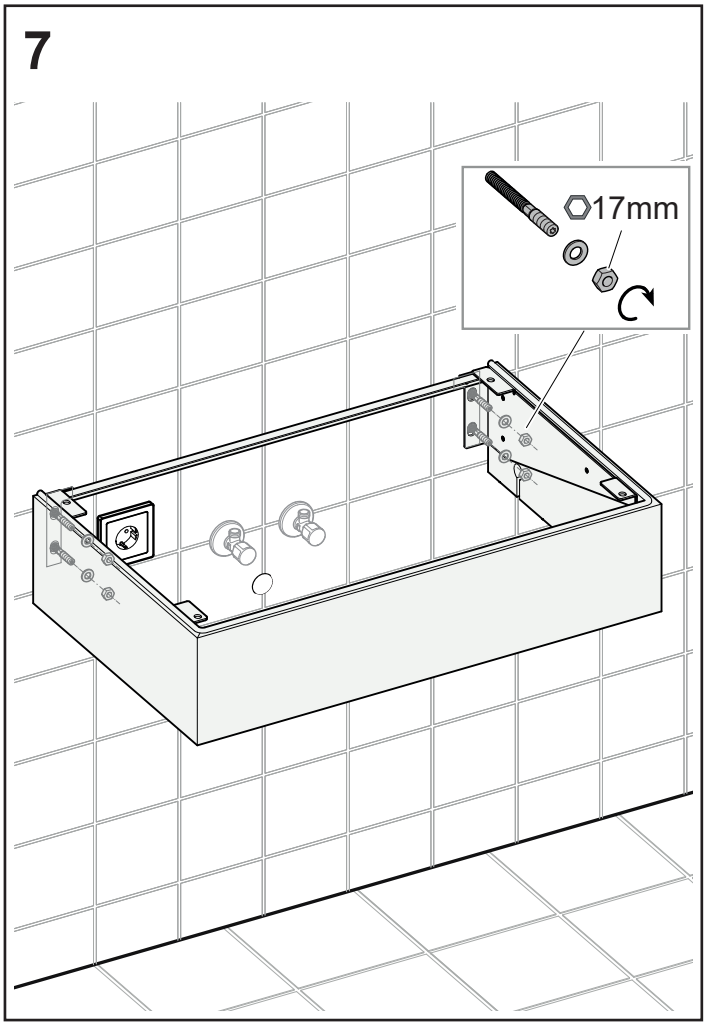

8

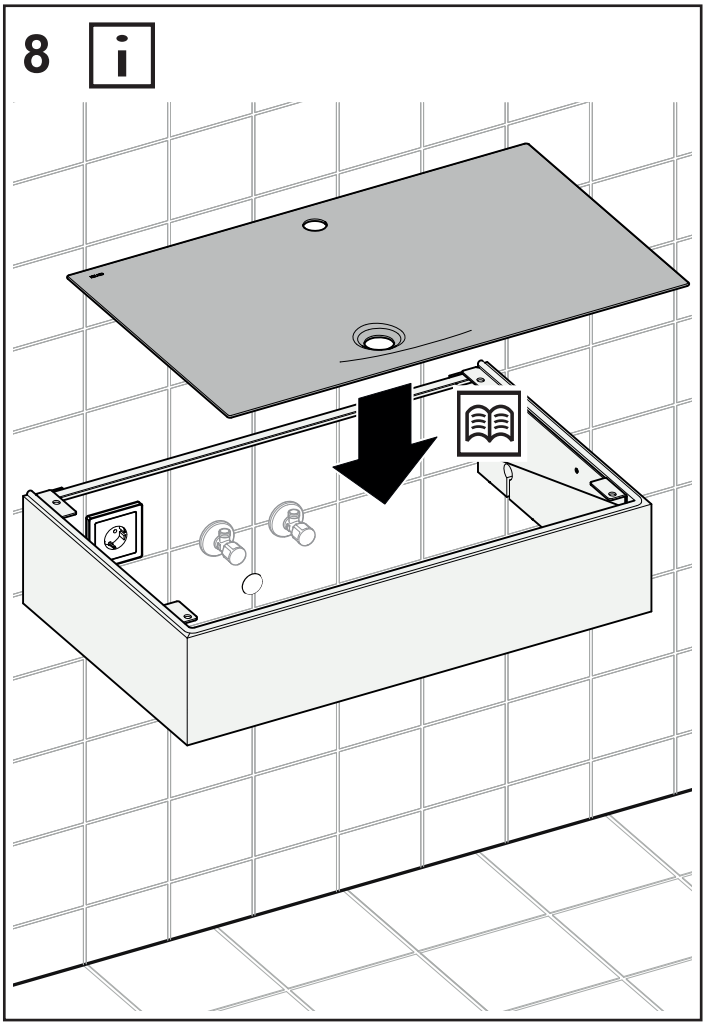

9

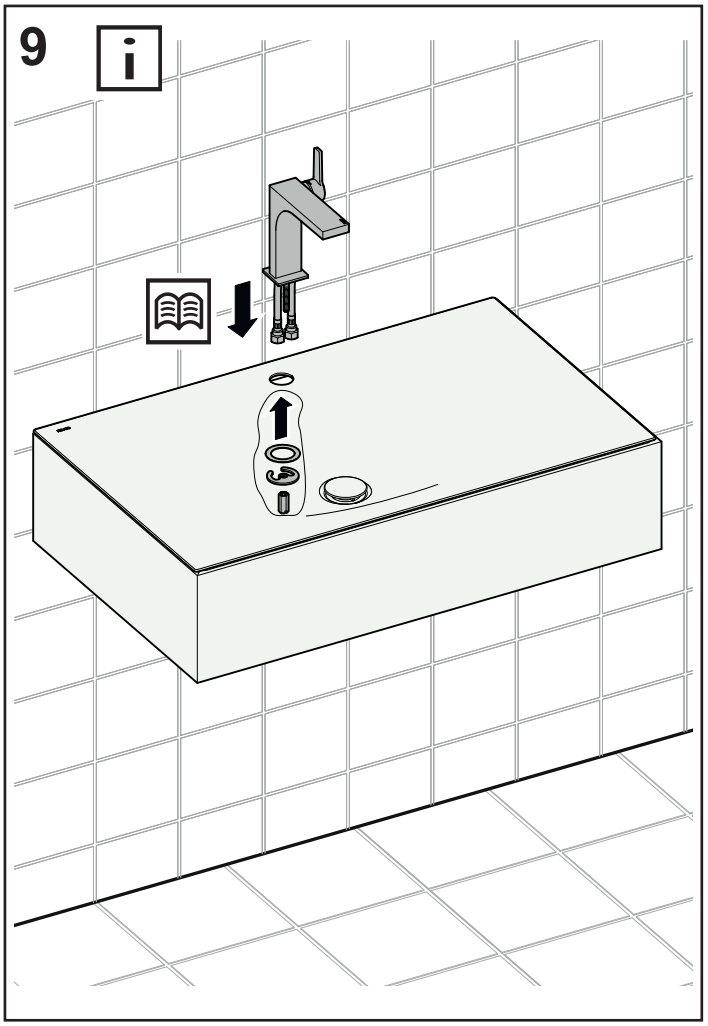

10

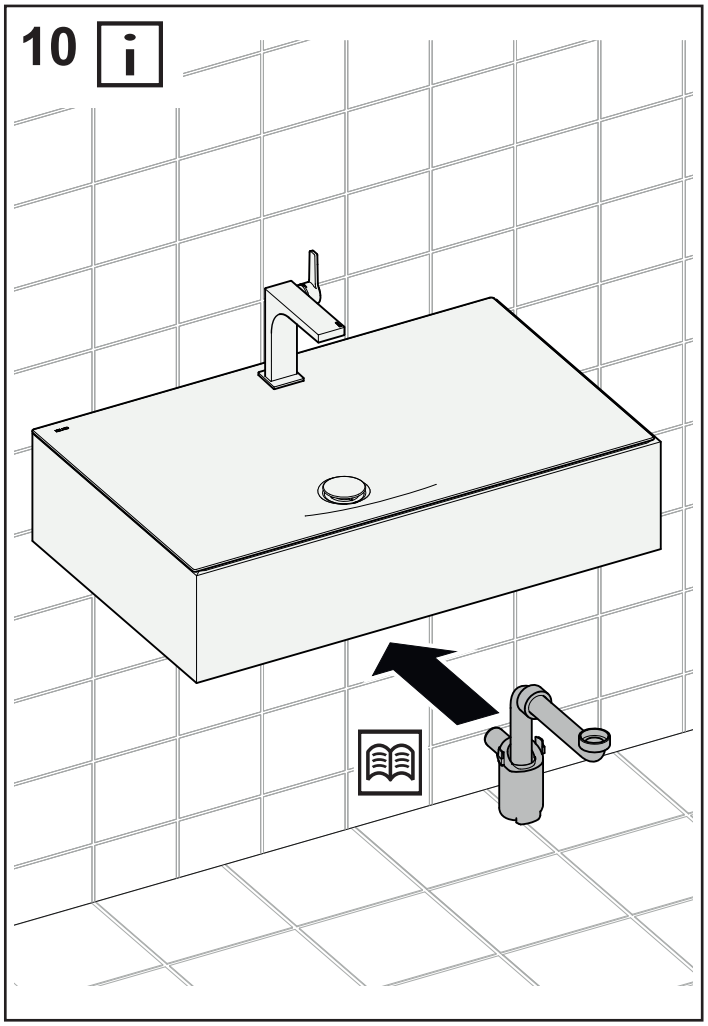

11

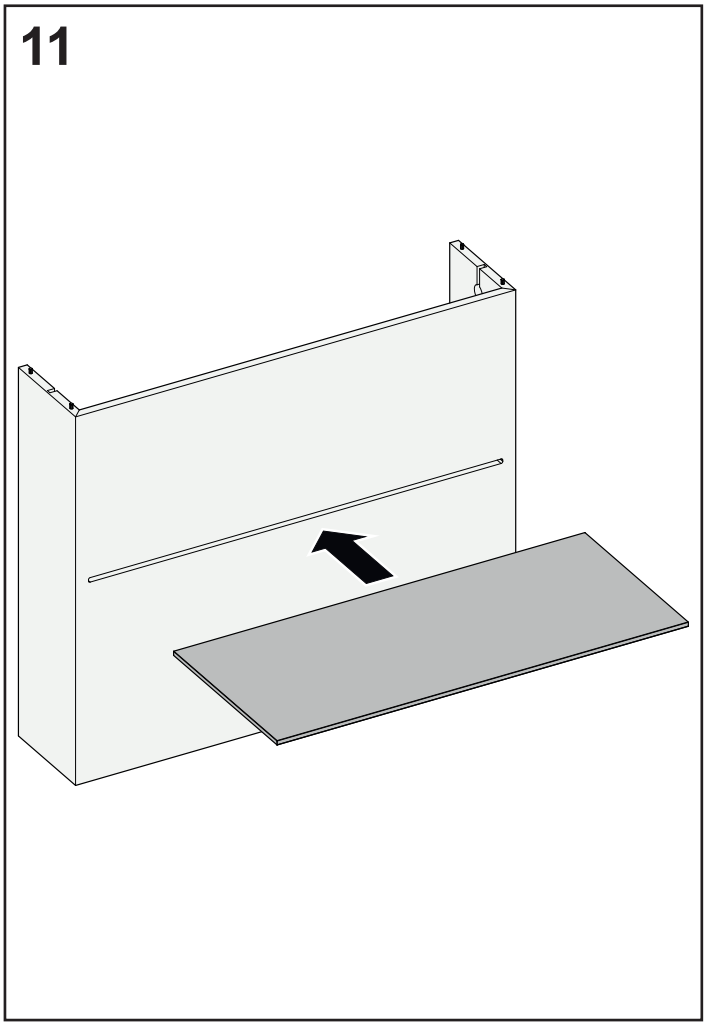

12

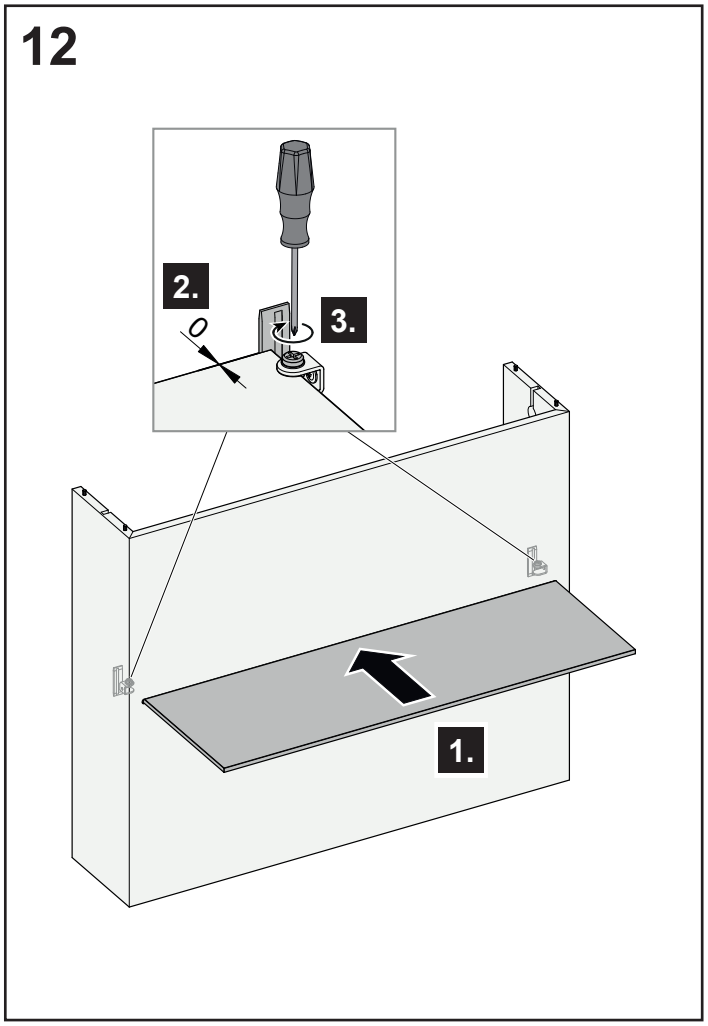

13

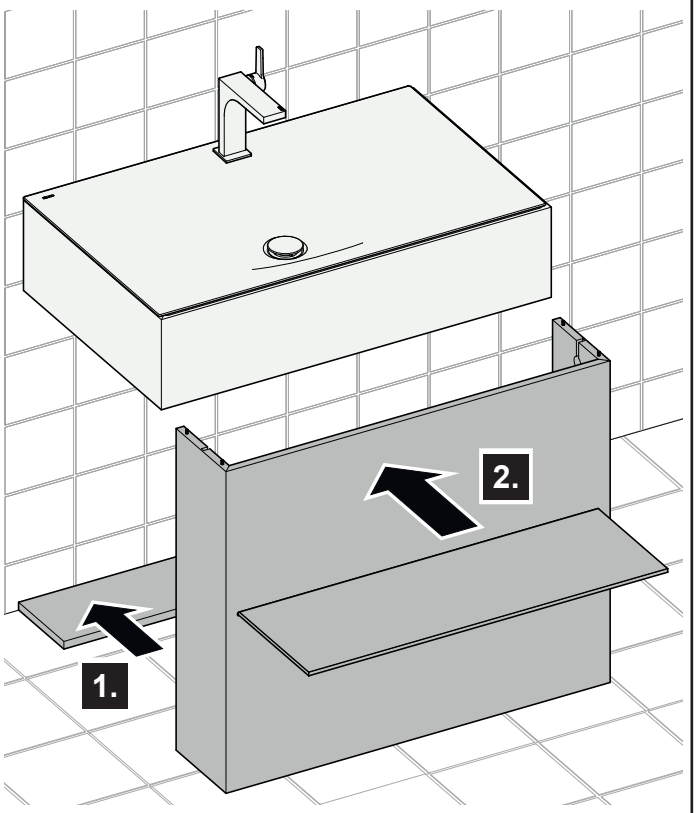

14

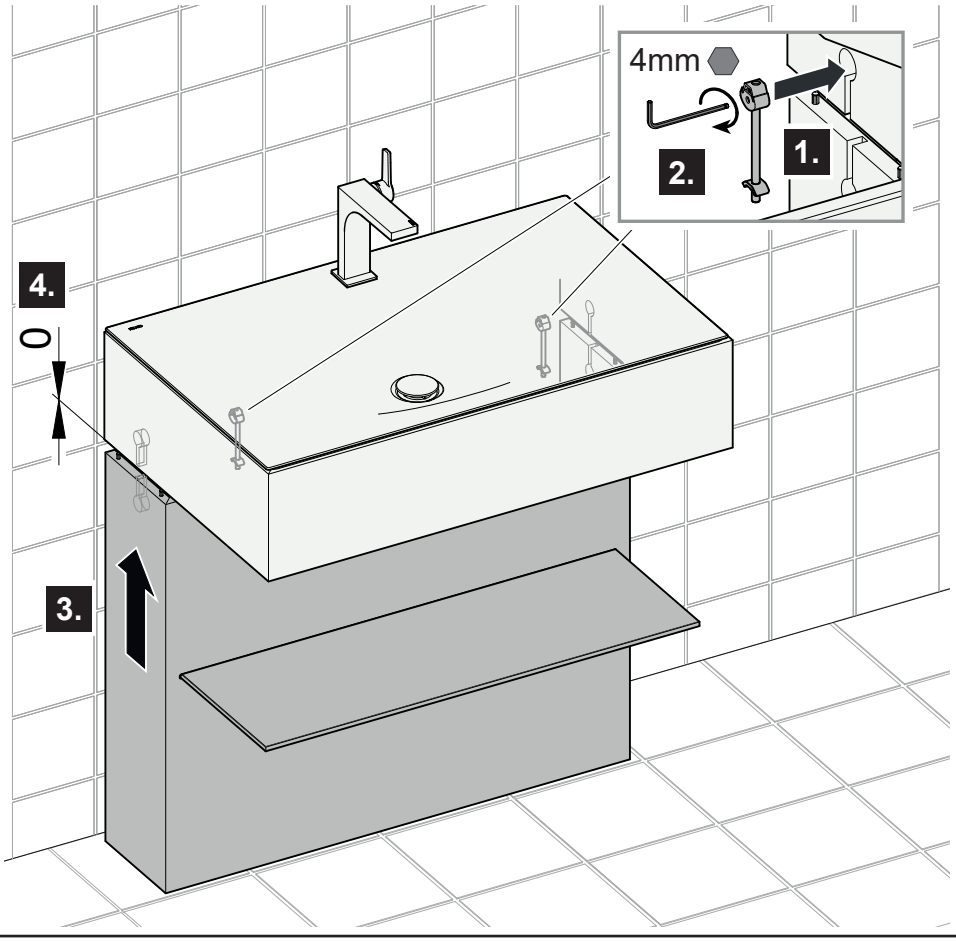

15

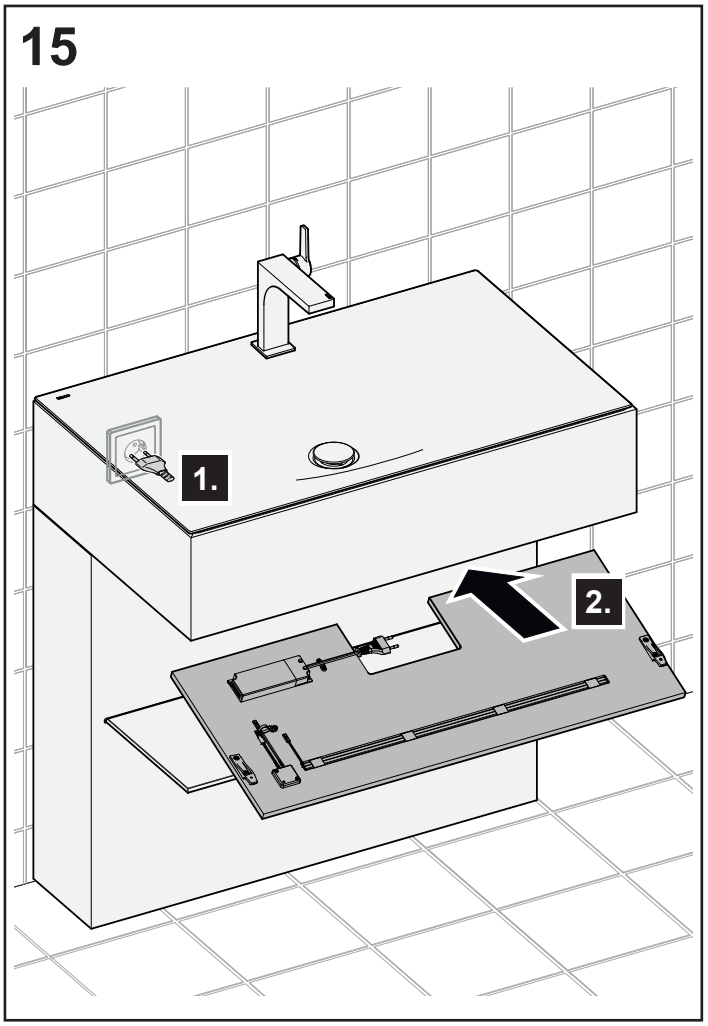

16

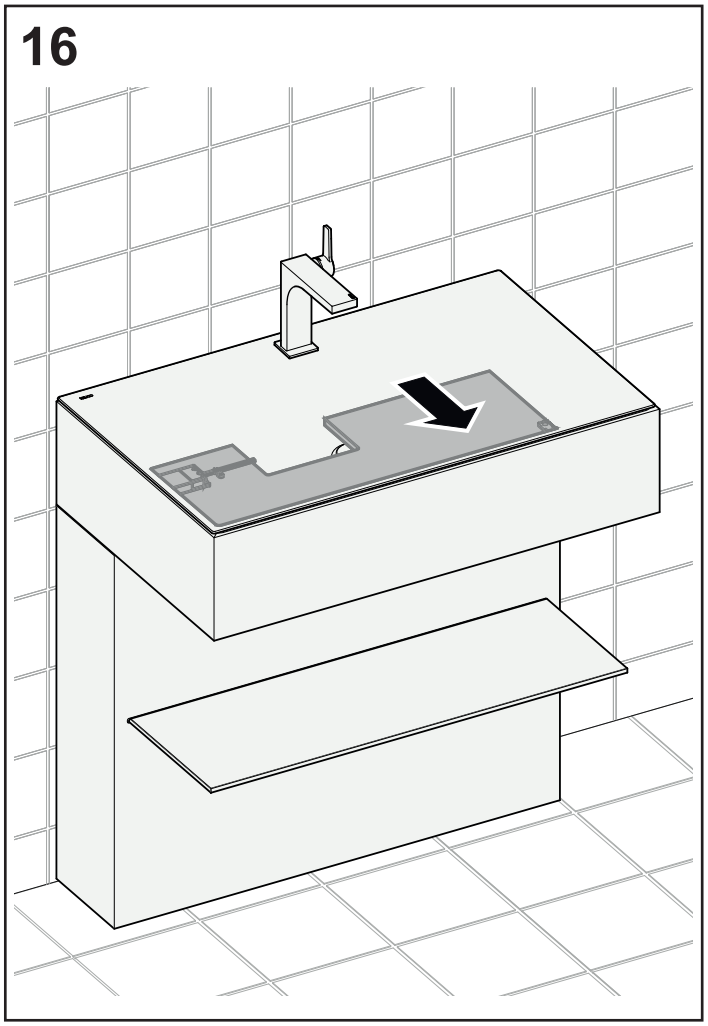

17

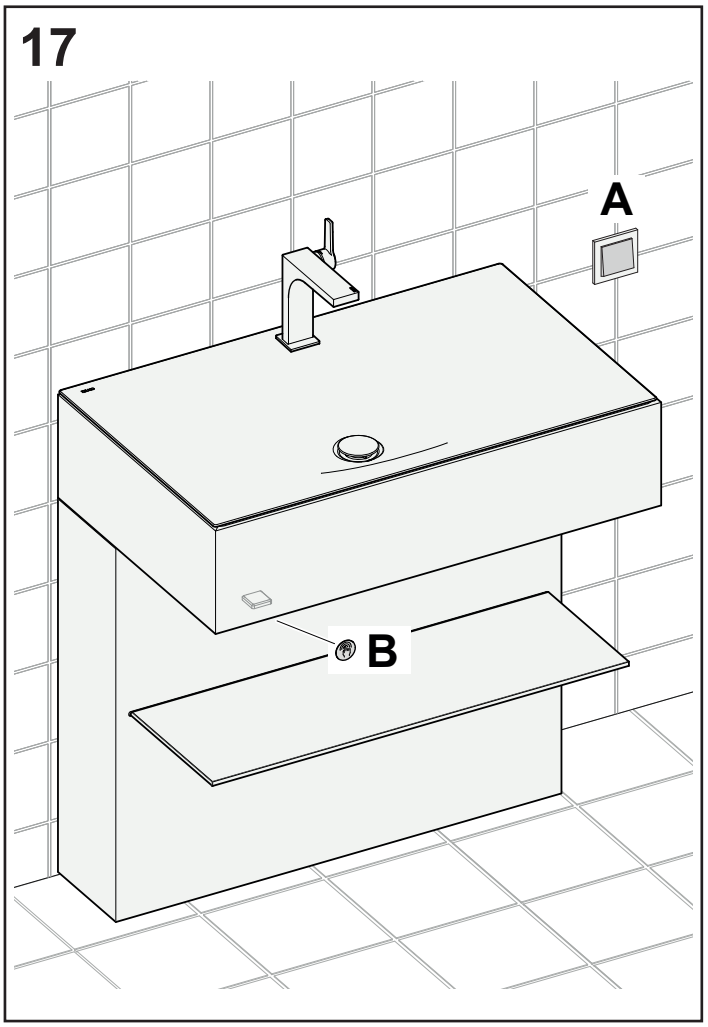

DE Ersatzteile
EN Spare parts
ES Piezas de recambio
FR Liste de pièces
IT Elenco delle parti
NL Onderdelen
CS Sada náhradních
PL Zestaw części
RU Запчасти

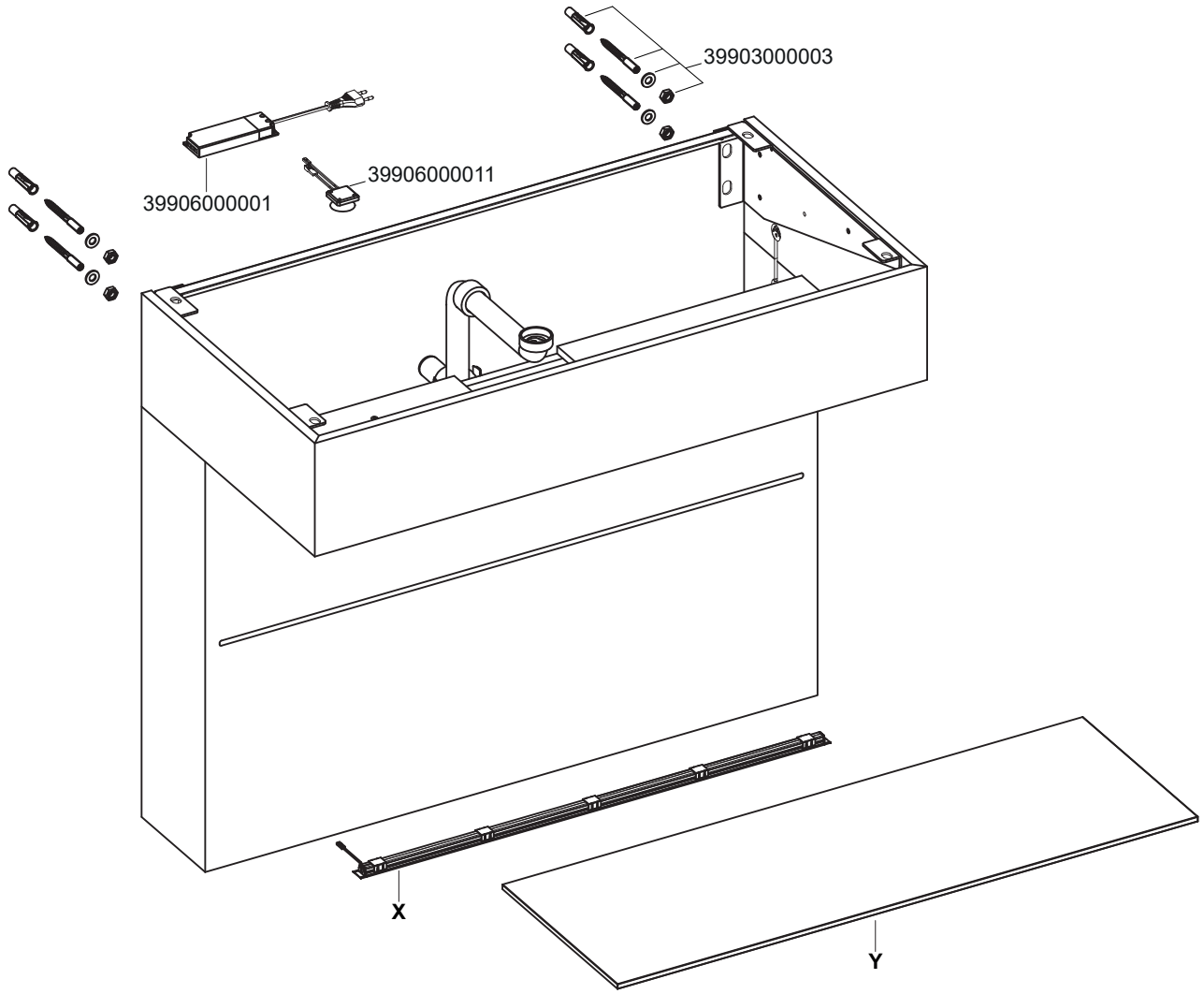

	800	1000	1200
X	39906000012	39906000013	39906000014
Y	39907000010	39907000011	39907000012





KEUCO GmbH Co. KG
Oesestraße 36

D-58675 Hemer
Telefon: +49 2372 904-0
E-Mail: info@keuco.de

www.keuco.com