# ROYAL MODULAR 2.0 800201120100000

**Spiegelschrank Aufputz 2-türig**

## PRODUKT



## ZEICHNUNG

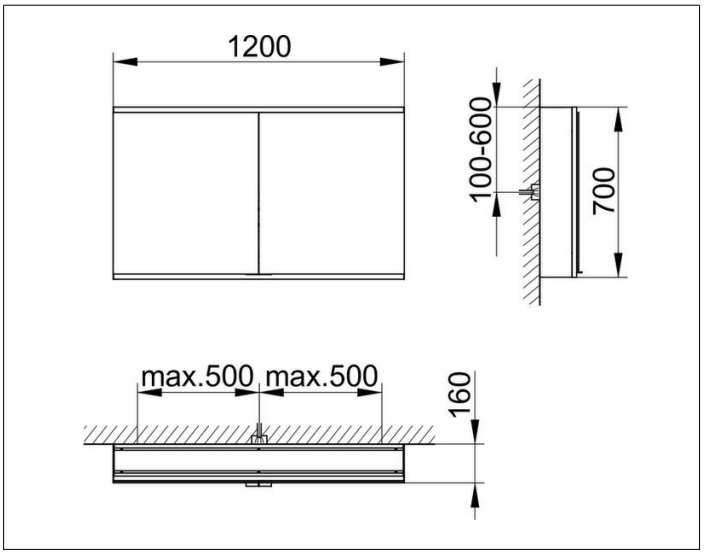


## PRODUKTBESCHREIBUNG

- Drehtüren aus Kristall-Doppelspiegel mit Anschlagsdämpfung
- Korpus: Aluminium silber-eloxiert
- Korpusseite: Spiegel
- Korpusrückwand: Glas weiß lackiert

Ausstattung
- ohne Steckdose
- ohne USB-Ladestelle
- 3 höhenverstellbare Glasböden

## OBERFLÄCHE

silber-eloxiert

## ABMESSUNG

1200 x 700 x 160 mm