Ideal Standard

MIRROR&LIGHT

T3340BH

MIRROR&LIGHT | Spiegel mit Licht 600x26x700 mm in neutral | Netzbetrieb

Bild & Zeichnung

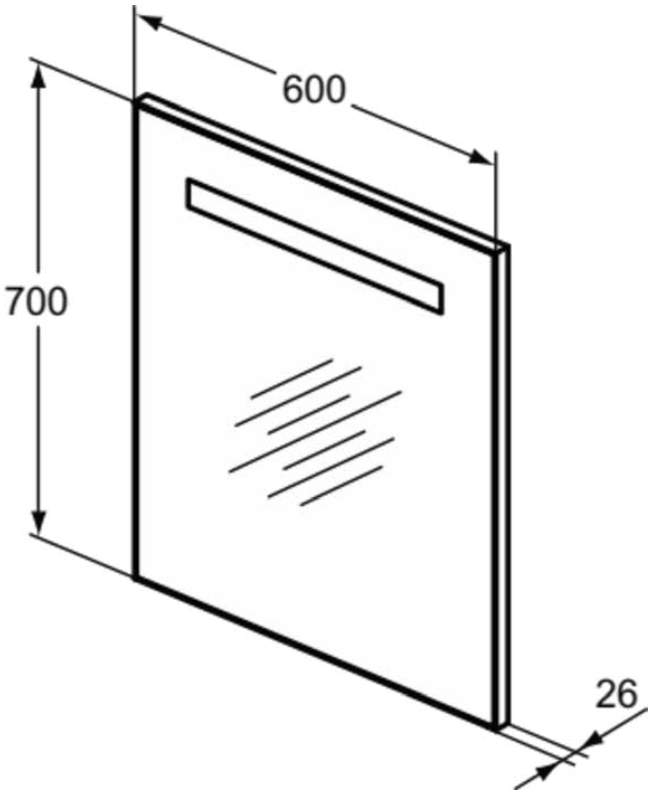

Allgemeine Informationen

Produktkategorie:	Spiegel
Produktart:	Spiegel mit Licht
Marke:	Unbranded
Kollektion:	MIRROR&LIGHT
Colour:	BH - Neutral
Oberflächenbeschaffenheit:	glänzend
Höhe (mm):	700
Breite (mm):	600
Ausladung (mm):	26
Nettogewicht (kg):	5.86
EAN Code:	8014140447320

Features

Netzbetrieb

Downloads

- Declaration of Conformity
- Installation Guide
- Spare Parts List

Produktstandards & Zertifikate

Declaration of Performance classification (DoP):	230V 50Hz IP44 6000K 30W

Produktspezifikationen

Farbcode:	BH
Farbbeschreibung:	neutral
Farbtemperatur (Kelvin):	4000
Anschlussspannung (V):	230
Schutzart (IP):	IP44
Energieeffizienzklasse:	G
Vergrößerungsspiegel:	Nein
Netzfequenz (Hz):	50
Austauschbare Leuchtmittel:	Nein
Material:	Glas
Material des Rahmens:	Thermoplast
PVD Technologie:	Nein
Position der Beleuchtung:	Vorderseite
Leistung des Leuchtmittels (W):	30
Reversibel:	Ja
Oberflächenbeschaffenheit:	glänzend
Art des Leuchtmittels:	LED
Art der Stromversorgung:	Netzbetrieb
Mit Anti-Beschlagfunktion:	Ja

Es werden alle Anstrengungen unternommen, um sicherzustellen, dass die bereitgestellten Informationen korrekt sind. Wir können dies jedoch nicht garantieren und übernehmen keine Haftung für etwaige fehlerhafte Angaben.

Ideal Standard

MIRROR&LIGHT

T3340BH

MIRROR&LIGHT | Spiegel mit Licht 600x26x700 mm in neutral | Netzbetrieb

Produktspezifikationen

Mit Zierrahmen:	Ja
Mit Dimmfunktion:	Nein
Mit Beleuchtung:	Ja
Mit Schalter:	Nein
Montageart:	wandhängend

Es werden alle Anstrengungen unternommen, um sicherzustellen, dass die bereitgestellten Informationen korrekt sind. Wir können dies jedoch nicht garantieren und übernehmen keine Haftung für etwaige fehlerhafte Angaben.