PRODUKTDATENBLATT

Kosmetikspiegel 17613170000

Kosmetikspiegel iLook_move eckig unbeleuchtet

PRODUKT

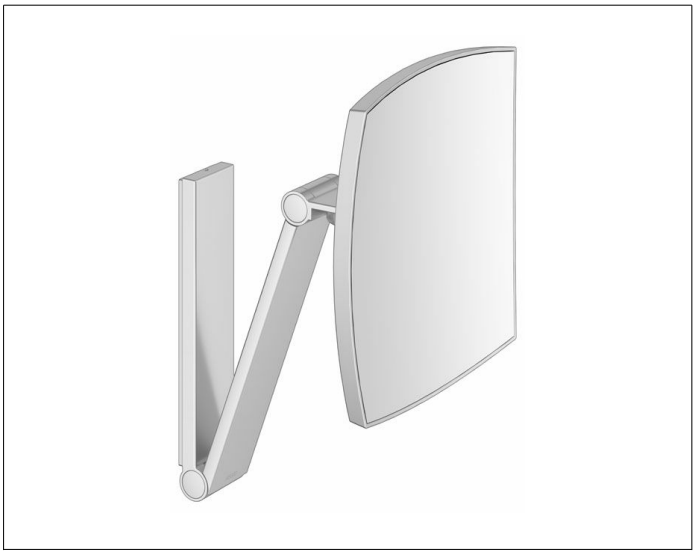

ZEICHNUNG

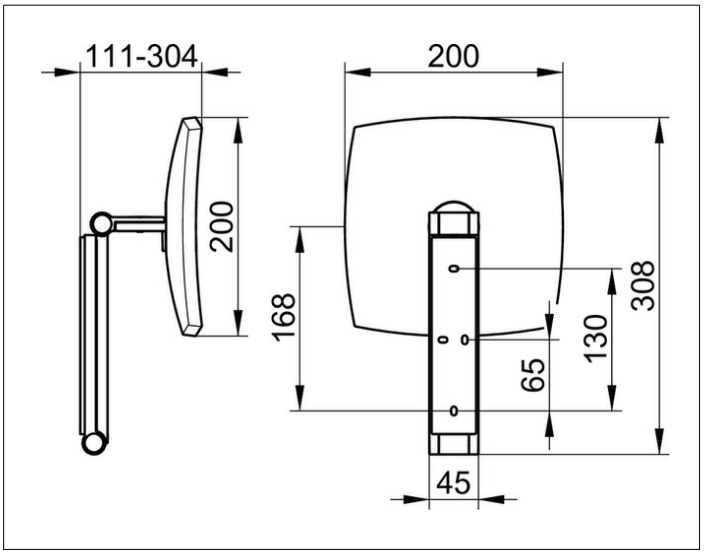

PRODUKTBESCHREIBUNG

- Abmessung: 200 x 200 mm
- Wandmontage
- 3-dimensionaler Gelenkarm
- Spiegel einseitig, konkav
- Vergrößerungsfaktor: x 5

OBERFLÄCHE

Aluminium-finish

AUSSCHREIBUNGSTEXT

KEUCO iLook_move Kosmetikspiegel, 17613170000
hochwertiger Kosmetikspiegel, Aluminium-finish,
unbeleuchtet, quadratisch, mit elegant gewölbten Kanten,
an Schwenkarm aus einem stabilen,
rechteckigen Metallprofil,
mit verdeckten Hochleistungsscharnieren,
flächige Wandmontage mit 4 Befestigungspunkten
zur optimalen Lastverteilung,
dreidimensional verstellbar, Spiegel einseitig konkav,
Vergrößerungsfaktor x 5,
Höhe der Wandbefestigung 180 mm, Breite ca. 45 mm,
maximale Höhe ca. 500 mm,
Außenmaße 200 x 200 mm, maximale Ausladung ca. 300 mm,
der Kosmetikspiegel wird verdeckt angebracht.
Lieferung inkl. korrosionsfreiem Befestigungsmaterial