PRODUKTDATENBLATT

KEUCO

IXMO 59517371102

Elektronik-Waschtischmischer Unterputz Netzbetrieb

PRODUKT

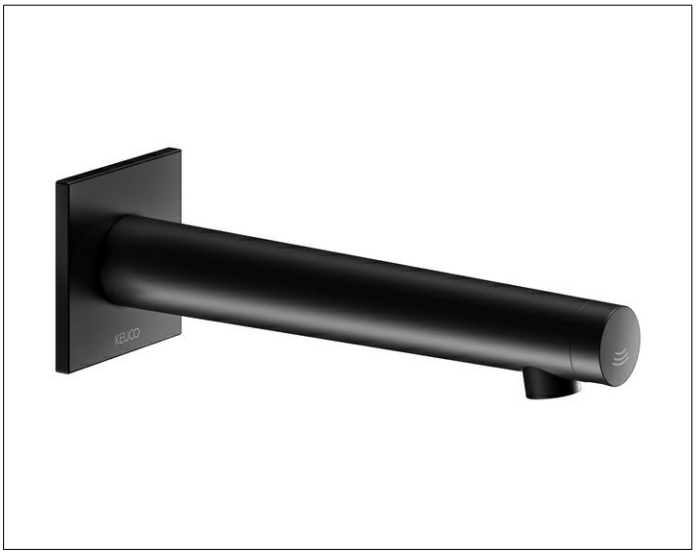

ZEICHNUNG

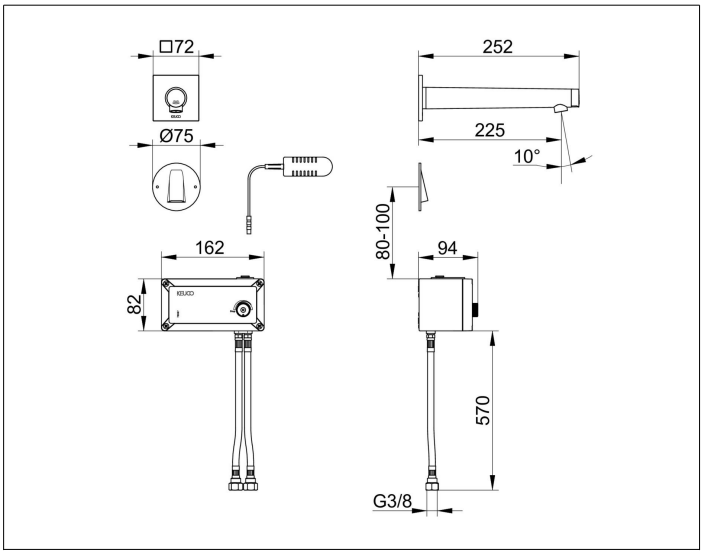

PRODUKTBESCHREIBUNG

- ohne Ablaufgarnitur
- Anschlussart: Grundkörper
- Mischventil mit keramischen Dichtscheiben
- Strahlregler M 20x1, Strahlwinkel +/-6° verstellbar
- Durchflussmenge: begrenzt auf 5 l/min
- EU-Taxonomie: max. 6 l/min - wesentlicher Beitrag (SC) möglich
- für Durchlauferhitzer geeignet
- geräuschgeprüft

Elektronik
- Infrarot-Sensorik (Reichweite einstellbar, Nachlaufzeit einstellbar)
- manueller Stop zur Reinigung
- optionale Hygienespülung (3 - 24 h) einstellbar
- Netzbetrieb 220 - 240 V

OBERFLÄCHE

schwarz matt

ABMESSUNG

Ausladung 225 mm

AUSSCHREIBUNGSTEXT

KEUCO IXMO Pure Elektronik-Waschtischmischer Unterputz - Black Selection -
Netzbetrieb, 59517 371102
Infrarot-Sensor-Waschtischarmatur in ästhetischem, funktionalen Design für Unterputzmontage DN15 mit eckiger Rosette in Oberfläche schwarz-matt,
Ausladung: 225mm,
ohne Ablaufgarnitur, mit Temperatureinstellungen der Untertischbox,
auch als Kaltwasserarmatur verwendbar,
bei der eingebauten Infrarot-Sensorik ist die Reichweite
und Nachlaufzeit einstellbar,
ein manueller Wasserstop erleichtert die Reinigung,
optional ist eine Hygienespülung (12 / 24 h) einstellbar
und eine thermische Desinfektion möglich,
Einlochmontage mit Schnell-Montage-System,
Luftsprudler M20x1,
Anschlussart: Grundkörper (bitte separat bestellen)
Durchfluss begrenzt auf 5,0l/min,
für Durchlauferhitzer geeignet,
geräuschgeprüft

Fertigset bestehend aus:
Wandauslauf inkl. Sensorik, Untertischbox und Steckernetzteil

Stromversorgung:
Netzanschluss über Steckernetzteil (im Lieferumfang enthalten),
6 V Steckernetzteil, Eingangsbereich 100-240 V

Zur Montage unbedingt erforderlich:
Grundkörper für Elektronikarmaturen Unterputz,
Artikel-Nr. 59917 000070 (bitte separat bestellen)

Optionales Zubehör:
Bluetooth Adapter für Elektronik-Waschtischmischer
Artikel-Nr. 59911 000000 (bitte separat bestellen)