PRODUKTDATENBLATT

KEUCO

EDITION 11 11152379000

Seifenspender für Flüssigseife mit Stülpbecher

PRODUKT

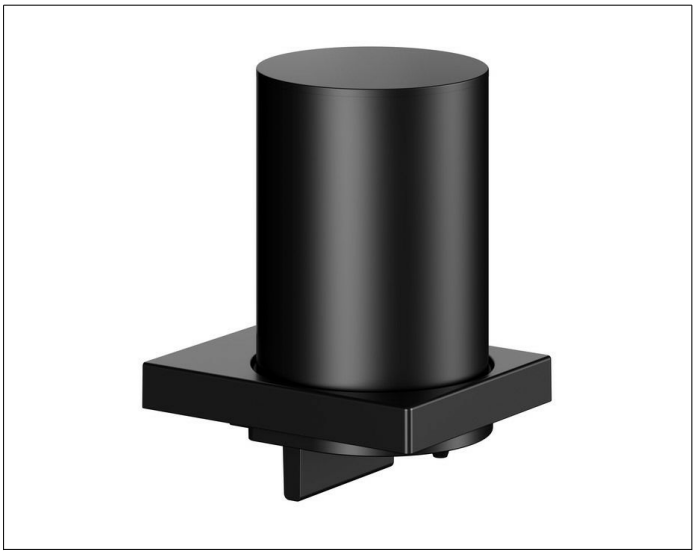

ZEICHNUNG

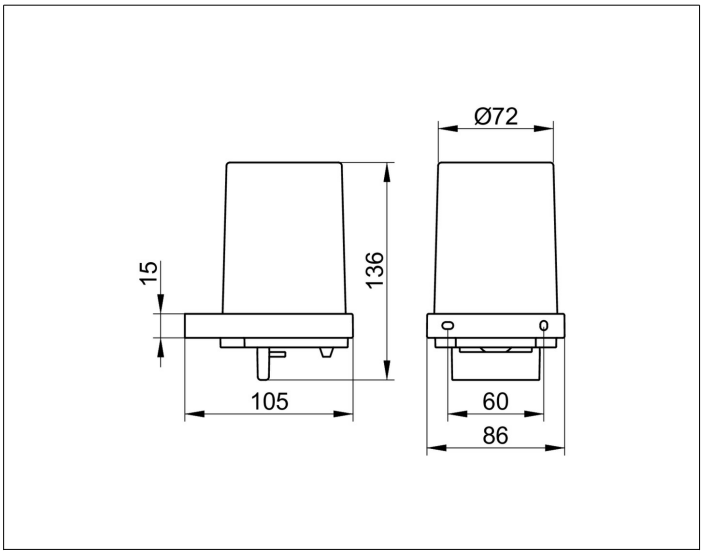

PRODUKTBESCHREIBUNG

- Füllmenge 180 ml
- Dosiermenge 0,5 ml/Hub
- Betätigung von unten
- Befüllung von oben
- Metall-Stülpbecher
- verdeckte Befestigung
- zum Schrauben
- Befestigungs-Set inklusive

OBERFLÄCHE

schwarz matt

AUSSCHREIBUNGSTEXT

KEUCO EDITION 11 - Lotionsspender - 11152379000
Geradlinige Konturen für designstarke Ästhetik
Mit schwarzem Echtkristall-Stülpbecher in schwarz matt - Für Flüssigseife, Füllmenge 180ml - Dosiermenge ca 0,5 ml/Hub - Der Spender wird von oben befüllt

Breite / ø : 86 mm - Höhe: 136 mm - Ausladung: 105 mm
Material: Metall/Glas
Oberfläche: schwarz matt

Der Lotionsspender wird angeschraubt - Verdeckte Anbringung - inklusive korrosionsfreiem Befestigungs-Set

Artikelnummer: 11152379000