PRODUKTDATENBLATT

KEUCO

X-LINE 33152290000

Waschtischunterschrank für Einbauwaschtische 1 Frontauszug und 1 Innenschubkasten

PRODUKT

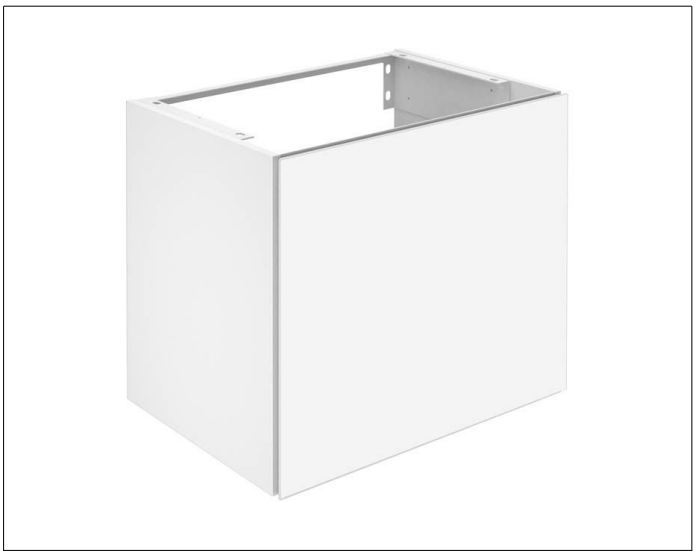

ZEICHNUNG

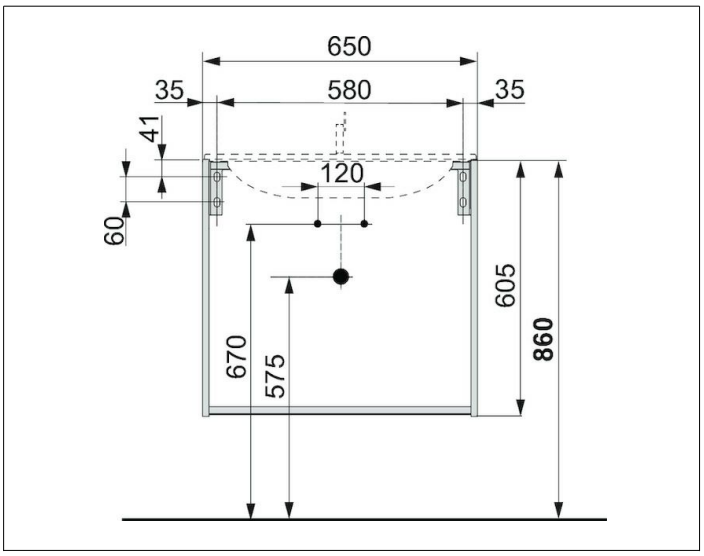

PRODUKTBESCHREIBUNG

- Öffnung durch seitlichen Eingriff
- mit Einzugsdämpfung
- Wandmontage oder bodenstehend (optional)

Ausstattung
- Geruchsverschluss G 1 1/4 x 32
- Einlegematte
-

Beleuchtung
- ohne

OBERFLÄCHE

inox/inox

ABMESSUNG

650 x 605 x 490 mm