Ideal Standard

EXTRA

BD501A5

EXTRA | Waschtischarmatur 64x165x165 mm, 111 mm vertikaler Abstand bis Mitte Auslauf in magnetic grey, 5 l/min (3 bar), ohne Ablaufgarnitur | EasyFix, PVD Technologie

Bild & Zeichnung

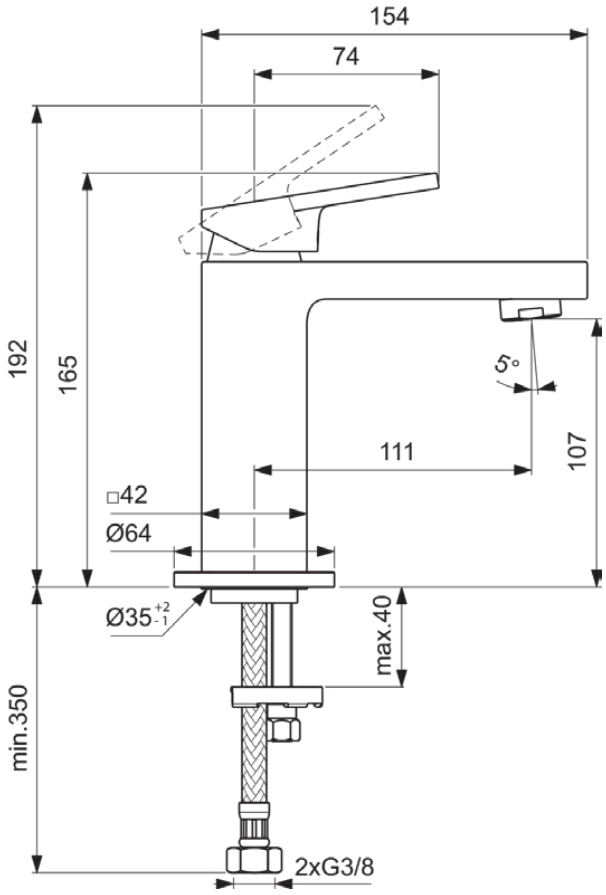

Allgemeine Informationen

Produktkategorie:	Waschtischarmaturen
Produktart:	Waschtischarmatur
Marke:	Ideal Standard
Kollektion:	EXTRA
Designer:	Palomba Serafini Associati
Colour:	A5 - Magnetic Grey
Oberflächenbeschaffenheit:	satin
Höhe (mm):	165
Breite (mm):	64
Ausladung (mm):	165
Befestigungsart:	EasyFix
Nettogewicht (kg):	1.63
EAN Code:	3800861112051

Features

EasyFix

PVD Technologie

Downloads

- Spare Parts List

Produktstandards & Zertifikate

Normen:	EN 248 | DIN 4109-1 | EN 817
Name des ACS-Zertifikates:	21 ACC LY 068_223
Name des BGCC-Zertifikates:	14-NURVSPSRB-4282

Produktspezifikationen

Anzahl der Rosette(n):	1
Anzahl der Griffe:	1
BlueStart Technologie:	Nein
Farbcode:	A5
Farbbeschreibung:	magnetic grey
Cool Body Technologie:	Nein
Griffposition:	Oben
Mit Kettenöse:	Nein
Integrierte Elektronik:	Nein
Niederdruckmodell:	Nein
Maximaler Durchfluss bei 3 bar (l/min):	5
Maximaler Durchfluss bei 3 bar (l/min) für alle Auslässe:	5
Durchfluss bei 3 bar (l) - Auslauf:	5
PVD Technologie:	Ja
Form der Rosette(n):	Rund

Es werden alle Anstrengungen unternommen, um sicherzustellen, dass die bereitgestellten Informationen korrekt sind. Wir können dies jedoch nicht garantieren und übernehmen keine Haftung für etwaige fehlerhafte Angaben.

Ideal Standard

EXTRA

BD501A5

EXTRA | Waschtischarmatur 64x165x165 mm, 111 mm vertikaler Abstand bis Mitte Auslauf in magnetic grey, 5 l/min (3 bar), ohne Ablaufgarnitur | EasyFix, PVD Technologie

Produktspezifikationen

Auslaufart:	Starr
Auslaufart:	Gegossener Körper
Oberflächenschutz:	PVD
Oberflächenbeschaffenheit:	satin
Schwenkbarer Auslauf:	Nein
Strahlreglerart:	Luftsprudler
Sichtbarkeit des Strahlreglers:	Sichtbar
Einstellbar Strahlregler:	Nein
Berührungslose Steuerung:	Nein
Griffart:	Betätigungshebel
Art der Temperaturkontrolle:	Manuelle Betätigung
Mit Verschlussstopfen:	Nein
Mit Rosette(n):	Ja
Mit Griff(en):	Ja
Mit herausziebarer Spülbrause:	Nein
Mit Ablaufgarnitur:	Nein
Easy-Fix Technologie:	Ja
Befestigungsart:	EasyFix
Montageart:	Hahnloch

Es werden alle Anstrengungen unternommen, um sicherzustellen, dass die bereitgestellten Informationen korrekt sind. Wir können dies jedoch nicht garantieren und übernehmen keine Haftung für etwaige fehlerhafte Angaben.