59913489 HANSA LUFTSPRUDLER, M18.5X1

EAN: **4015474217201** static.hansa.com/59913489

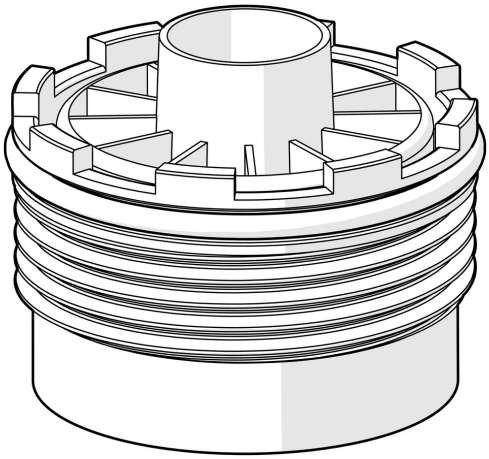

- Ersatzteile
- Wasserhahnwartung
- CASCADE® Strahlregler
- Außengewinde

TECHNISCHE DATEN

TECHNISCHE EIGENSCHAFTEN

Anschlussgröße	**M18.5x1**