Kosmetikspiegel 17612019003

Kosmetikspiegel iLook_move rund beleuchtet mit Unterputz-Kabelführung für Raumlichtschalter

PRODUKT



ZEICHNUNG

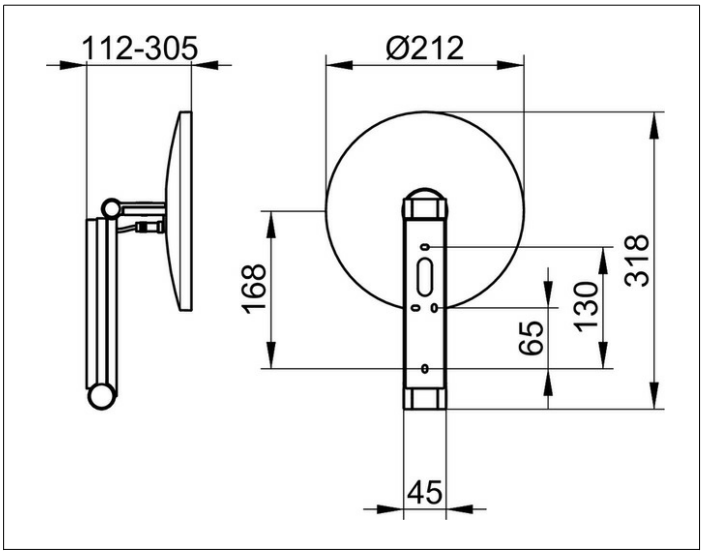

PRODUKTBESCHREIBUNG

- Durchmesser: 212 mm
- Schutzart: IP 24
- Wandmontage
- 3-dimensionaler Gelenkarm
- Spiegel einseitig, konkav
- Vergrößerungsfaktor: x 5

Bedienung
- Raumschalter

Beleuchtung
- 6500 Kelvin (tageslichtweiß)
- LED 4.5 W
- Netzanschluss mit Elektronik-Unterputzdose und Leerrohr erforderlich

OBERFLÄCHE

verchromt

ABMESSUNG

1 Lichtfarbe, ohne Kabel

AUSSCHREIBUNGSTEXT

KEUCO iLook_move Kosmetikspiegel, 17612019003
hochwertiger Kosmetikspiegel, rund,
hochglanzverchromt, beleuchtet,
an Schwenkarm aus einem stabilen,
rechteckigen Metallprofil mit verdeckten
Hochleistungsscharnieren,
flächige Wandmontage mit 4 Befestigungspunkten
zur optimalen Lastverteilung,
dreidimensional verstellbar, Spiegel einseitig konkav,
Vergrößerungsfaktor x 5,
Netzanschluss über Wandanschlussdose,
12V Unterputz-Netzteil (inklusive),
Eingangsbereich 220-240 V und Unterputz-Kabelführung,
Beleuchtung: 1 x 4,5 Watt LED (wartungsfrei),
Verbrauch im Standby: 0 Watt
Bedienung ausschließlich über Raumlichtschalter -
nicht im Lieferumfang enthalten,
1 Lichtfarbe: 6500 Kelvin (Tageslicht),
Höhe der Wandbefestigung 180 mm, Breite ca. 45 mm,
maximale Höhe ca. 500 mm,
Außendurchmesser 212 mm, maximale Ausladung ca. 300 mm,
der Kosmetikspiegel wird verdeckt angebracht,
Lieferung inkl. korrosionsfreiem Befestigungsmaterial

Hinweis:
Unterputz-Netzteil und Niedervolt Verbindungskabel (500 mm)
sind im Lieferumfang enthalten.
Aufgrund der Unterputz-Kabelführung muss die Position
des Kosmetikspiegels bereits im Rohbau definiert werden.

Für die Unterputz-Kabelführung und die Integration
des Unterputznetzteils bieten wir entsprechend
der Wandbeschaffenheit passende Rohbau-Sets an.

Bitte speparat bestellen:
Hohlwandmontage: Art.Nr. 17699000003
Mauerwerkmontage: Art.Nr. 17699000004