

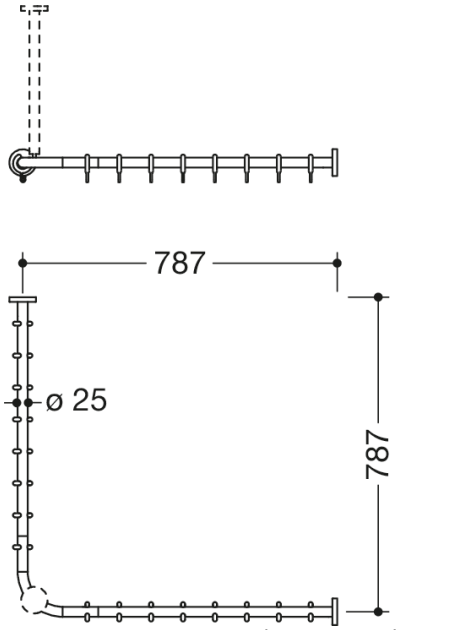

Abmessungen in mm

Eigenschaften

Vorhangstange, S 700

- waagerecht angeordnete, im rechten Winkel verbundene Stangen mit Vorhangringen
- aus hochwertigem Edelstahl, pulverbeschichtet nach HEWI Farbtabelle (Premiumfarben mit Aufpreis)
- inklusive 16 Vorhangringen
- für Duschwanne 800 x 800 mm
- Achsmaß 787 x 787 mm
- empfohlene Vorhangbreite 2300 mm
- Stangendurchmesser 25 mm, Rosettendurchmesser 70 mm
- kann an den Enden bauseits bis auf 320 mm gekürzt werden
- Befestigung mit Rosetten an Wand und Decke, Deckenabhängung erforderlich
- inklusive korrosionsfreiem und geprüftem HEWI Befestigungsmaterial sowie Dichtband zur Abdichtung der Bohrpunkte

Farben/Oberflächen

- YM (Felsgrau hochglänzend)
- UG (Matchagrün hochglänzend Premiumfarbe)
- PX (Tiefschwarz hochglänzend)
- PF (Brombeere hochglänzend Premiumfarbe)
- MH (Lichtgrau hochglänzend)
- KM (Signalweiß hochglänzend)
- EL (Reinweiß hochglänzend)
- DZ (Anthrazitgrau hochglänzend)

HEWI Heinrich Wilke GmbH
Postfach 1260
D-34442 Bad Arolsen

Telefon: +49 5691 82-0
Telefax: +49 5691 82-319

info@hewi.de
www.hewi.com