Geberit AquaClean Alba WC-Komplettanlage Wand-WC



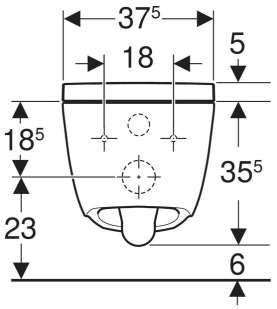

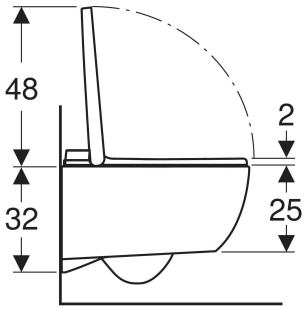

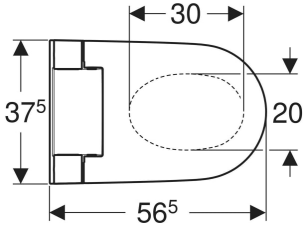

VERWENDUNGSZWECKE

- Zur komfortablen WC-Benutzung
- Zum pflegenden Reinigen mit Wasser im Analbereich

EIGENSCHAFTEN

- Warmwasserbereitung über Warmwasserspeicher
- Analdusche mit WhirlSpray-Duschtechnologie
- Duschstrahlstärke in fünf Stufen einstellbar
- Temperatur des Duschwassers mit Geberit Home App einstellbar
- Duscharm mit Geberit Home App in fünf Stufen positionierbar
- Oszillierdusche (automatische Vor- und Rückwärtsbewegung des Duscharms) einstellbar
- Automatische Vor- und Nachreinigung der Duschdüse mit Frischwasser
- Entkalkungsprogramm
- Wandhängend
- Spülrandlose WC-Keramik mit TurboFlush-Spültechnik
- Abgang horizontal
- Tiefspül-WC mit Spezialglasur KeraTect
- Benutzererkennung
- WC-Sitzring und WC-Deckel mit SoftClosing
- WC-Deckel mit SoftOpening
- WC-Sitzring und WC-Deckel mit QuickRelease-Funktion
- Funktionen über Fernbedienung auslösbar
- Mit Geberit Home App kompatibel
- Wasseranschluss seitlich links verdeckt hinter WC-Keramik
- Netzanschluss mit dreiadriger flexibler Mantelleitung, seitlich rechts verdeckt hinter WC-Keramik
- Wasseranschluss extern, seitlich links mit Zubehör möglich
- Netzanschluss extern, mit Steckdose rechts möglich
- Zulassung nach (DIN) EN 1717 / (DIN) EN 13077

TECHNISCHE DATEN

Schutzart	IPX4
Nennspannung	230 V AC
Netzfrequenz	50 Hz
Leistungsaufnahme Stand-by max.	0.5 W
Fließdruck	50–1000 kPa
Betriebstemperatur	5–40 °C
Wassertemperatur Einstellbereich	34–40 °C
Mindestfließdruck für Berechnungsdurchfluss	50 kPa
Berechnungsdurchfluss	0.02 l/s
Duschdauer	20 s
Belastung WC-Sitzring (kg) - max.	150 kg
Geruchsabsaugung	Nein
SoftOpening	Ja
Mit WC-Sitzring-Heizung	Nein
Mit automatischem WC-Deckel	Nein
Mit Orientierungslicht	Nein
Mit Föhnfunktion	Nein

ZUBEHÖR

- Wandbedienpanel BLE 2.0, berührungslos, für Geberit AquaClean
- Panzerschlauch mit Kugelhahn, für Geberit AquaClean Alba
- Wandhalter klein, diebstahlsicher, für Geberit AquaClean Fernbedienungen (ab Baujahr 2024)

Art.-Nr.	Farbe / Oberfläche	B cm	H cm	T cm	Schutzklasse	Leistungsaufnahme W	QuickRelease-Funktion	VE1 St.	VE2 St.
146.350.01.1	WC-Keramik: weiß / KeraTect Designabdeckung: weiß / glänzend	37.5	40.5	56.5	I	850	Ja, WC-Sitzring und WC-Deckel	1	8