PRODUKTDATENBLATT

KEUCO

EDITION 11 31150311000

Waschtisch aus Keramik ohne Hahnloch

PRODUKT



ZEICHNUNG

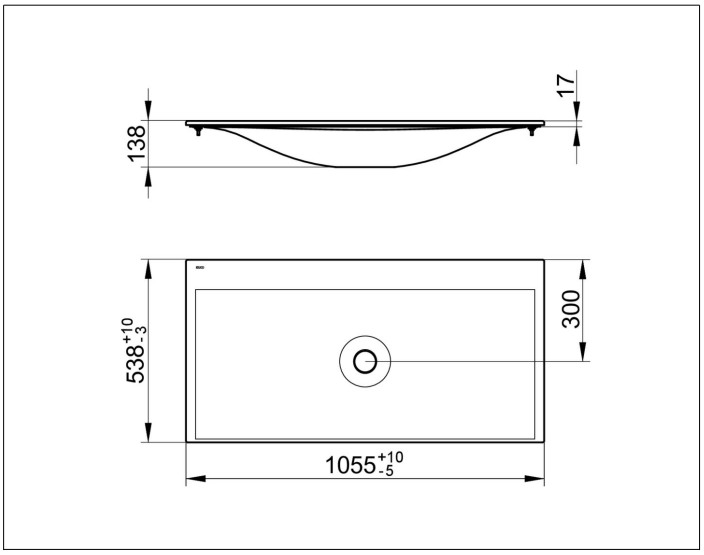

PRODUKTBESCHREIBUNG

- für Wandarmaturen geeignet
- ohne Überlauf
- mit Oberflächenversiegelung CleanPlus

OBERFLÄCHE

weiß

ABMESSUNG

1055 x 17 x 538 mm