PRODUKTDATENBLATT

KEUCO

X-LINE 33180311200

Waschtisch aus Keramik ohne Hahnloch

PRODUKT



ZEICHNUNG

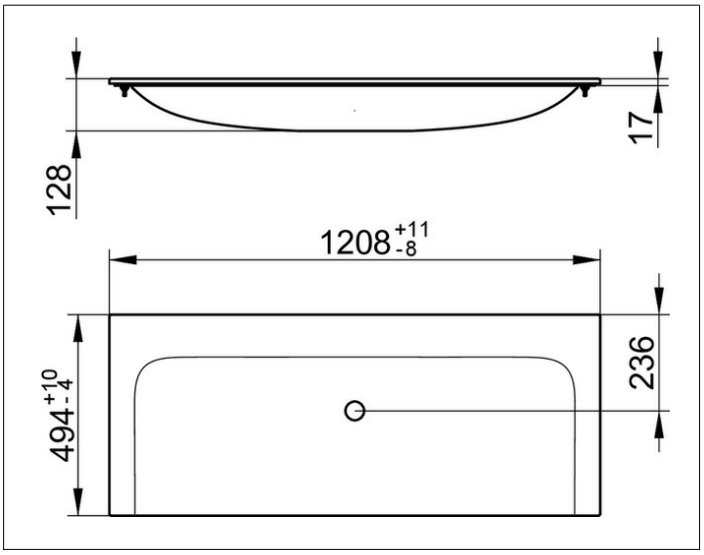

PRODUKTBESCHREIBUNG

- für Wandarmaturen geeignet
- ohne Überlauf
- mit Oberflächenversiegelung CleanPlus

OBERFLÄCHE

weiß

ABMESSUNG

1208 x 17 x 494 mm