# 59914607 HANSA LUFTSPRUDLER, M24X1

EAN: **4057304009860** static.hansa.com/59914607

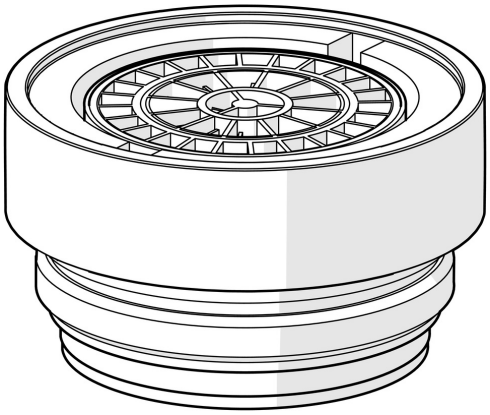

- Ersatzteile
- Wasserhahnwartung
- Chrom
- CASCADE® Strahlregler
- Außengewinde

## TECHNISCHE DATEN

### TECHNISCHE EIGENSCHAFTEN

| | |
|---|---|
| Anschlussgröße | **M24x1** |
| Werkstoff | **Messing/Verbundwerkstoff** |

© 2026 Hansa Armaturen GmbH - www.hansa.com - 12.06.2026