PRODUKTDATENBLATT

KEUCO

AVENO 14664379000

Toilettenbürstengarnitur

PRODUKT



ZEICHNUNG

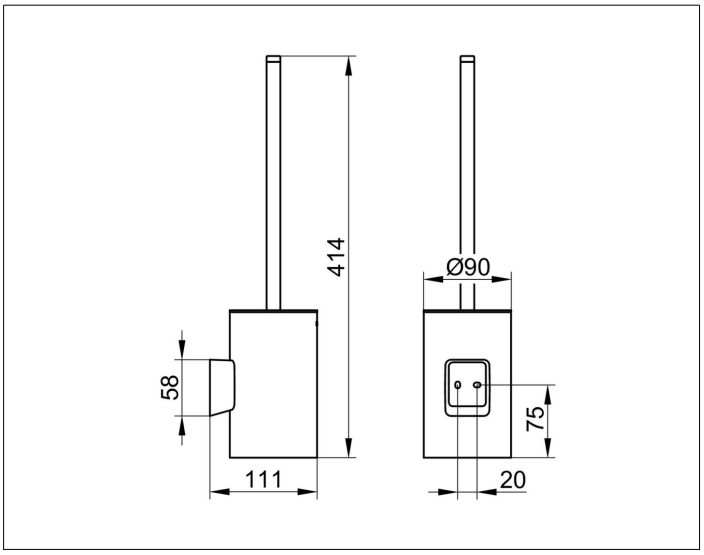

PRODUKTBESCHREIBUNG

- herausnehmbarer Kunststoff-Einsatz
- Echtkristall-Glasgehäuse lackiert
- verdeckte Befestigung
- zum Schrauben oder Kleben
- Befestigungs-Set inklusive
- Klebe-Set inklusive
- Ersatzbürstenkopf inklusive

OBERFLÄCHE

schwarz matt

AUSSCHREIBUNGSTEXT

KEUCO AVENO - Toilettenbürstengarnitur - 14664379000
Designstarke und robuste Accessoires-Serie setzt Akzente
Badaustattung zum Kleben - Soft-Square-Grundform ruhige
Wandanbindung ohne zusätzliche Rosette - Wandmodell mit Echtkristall-
Glas mattiert - inklusive Ersatzbürstenkopf weiß

Breite / ø : 90 mm - Höhe: 414 mm - Ausladung: 111 mm
Material: Metall/Echtkristall-Glas
Oberfläche: schwarz matt

Das Produkt kann angeschraubt oder angeklebt werden - Verdeckte
Anbringung - inklusive korrosionsfreiem Befestigungs-Set und Klebe-Set

Artikelnummer: 14664379000