PRODUKTDATENBLATT

KEUCO

PLAN CARE 34908174611

Duschhandlauf mit seitlicher Brausestange

PRODUKT



ZEICHNUNG

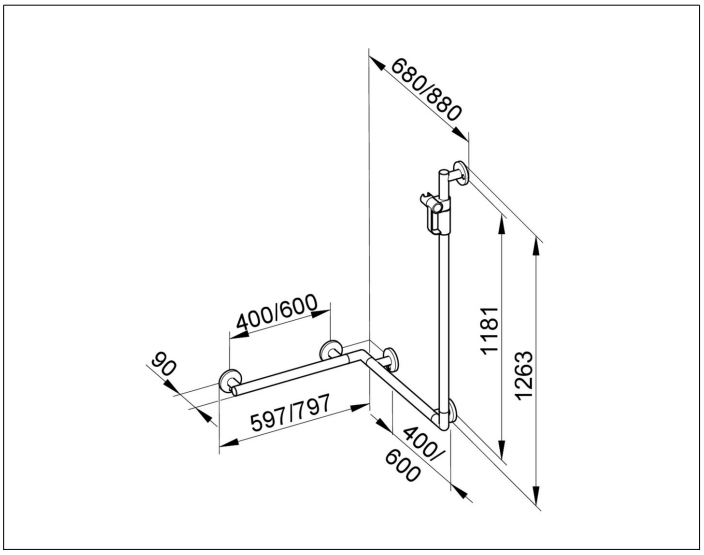

PRODUKTBESCHREIBUNG

- Belastbarkeit bis 115 kg
- Brausestange wahlweise links oder rechts
- Brauseschieber für Schläuche mit konischer Mutter
- Brausehalter Position wahlweise links oder rechts
- Neigungswinkel Brausehalter verstellbar
- zum Schrauben
- 5 x Befestigungs-Set 1 (349 90 00 01 00)

OBERFLÄCHE

Aluminium silber-eloxiert/verchromt

ABMESSUNG

597/880/1265 mm

HINWEIS

Weitere Befestigungs-Sets
(5 x je nach Ankergrund/Mauerwerk).
Bitte separat bestellen.

AUSSCHREIBUNGSTEXT

KEUCO PLAN CARE Duschhandlauf mit Brausestange 34908174611
Duschhandlauf Aluminium silber-eloxiert (E6 EV1)/verchromt,
komplett mit Brausehalter,
in ästhetischem, funktionalem und ergonomischem Design,
Ausführung rechts und links verwendbar,
speziell für den Dusch- und Wannenbereich
als Hilfe zum Festhalten und Abstützen,
bis 115 kg belastbar, antistatisch, leicht zu reinigen,
Achsmaß waagerecht 400/600 mm, senkrecht 1182 mm,
Rohrdurchmesser 33 mm, 5 Rosetten Durchmesser 82 mm,
Außenmaße 579 mm, 880 mm, 1265 mm,
Ausladung 90 mm, Wandabstand 57 mm,
Der Duschhandlauf wird verdeckt angebracht

Im Lieferumfang enthalten:
5 x Befestigungs-Set 1
Art.-Nr. 34990000100 (je 1 x pro Wandbefestigung)

Der Handlauf ist Bauart geprüft

Der Griff ist kombinierbar mit dem Duschspritzschutz 34940
und dem Klappsitz mit Rückenlehne 34981

Weitere Befestigungs-Sets
(je nach Ankergrund/Mauerwerk):
5 x Befestigungs-Set 4 (Art.-Nr. 34990000200) oder
5 x Befestigungs-Set 7 (Art.-Nr. 34993000200)