KEUCO

DE **Montageanleitung**
EN **Mounting instruction**
ES **Instrucciones de instalación**
FR **Instructions d'installation**
IT **Istruzioni per l'installazione**
NL **Montagehandleiding**
CS **Návod k instalaci**
PL **Instrukcja montażu**
RU **Инструкция по монтажу**

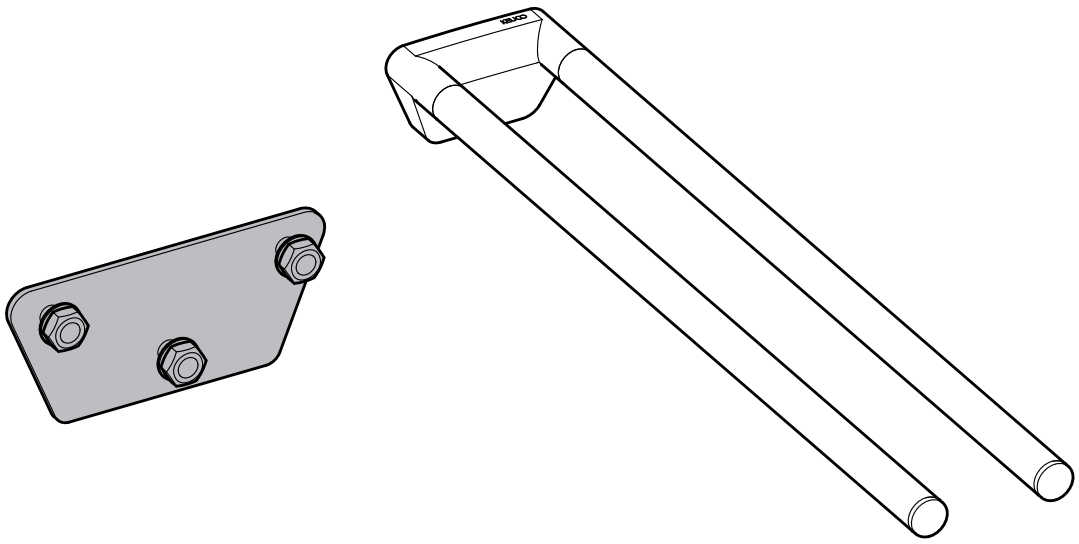

04994 000600

DE Klebe-Set
EN Bonding set
ES Set de pegado
FR Kit de collage
IT Kit di incollaggio
NL Kleefset
CS Lepicí sada
PL Zestaw klejący
RU Набор с клеем

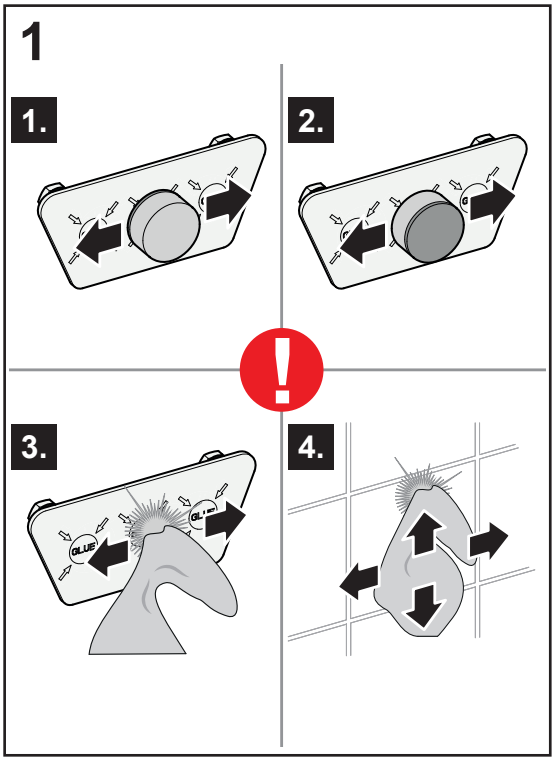

DE Klebefläche der Montageplatte mit dem Schleifvlies anschleifen und anschließend Montageplatte und Fliesenfläche gründlich mit dem Reinigungstuch i.CLEANER reinigen.

EN Sand the adhesive surface of the mounting plate with the abrasive fleece and then thoroughly clean the mounting plate and the tile surface with the i.CLEANER cleaning cloth.

ES Lije la superficie adhesiva de la placa de montaje con la tela abrasiva y luego limpie a fondo la placa de montaje y la superficie de la loseta con el paño de limpieza i.CLEANER.

FR Poncez la surface adhésive de la plaque de montage avec le non-tissé abrasif, puis nettoyez soigneusement la plaque de montage et la surface des carreaux avec le chiffon de nettoyage i.CLEANER.

IT Levigare la superficie adesiva della piastra di montaggio con un panno abrasivo, quindi pulire accuratamente la piastra di montaggio e la superficie della piastrella con il panno i.CLEANER.

NL Schuur het kleefvlak van de montageplaat met het schuurvlies en maak daarna de montageplaat en het tegeloppervlak grondig schoon met de i.CLEANER reinigingsdoek.

CS Přilepte lepicí povrch montážní desky brusným rounem a poté důkladně očistěte montážní desku a povrch dlaždice čisticím hadříkem i.CLEANER.

PL Powierzchnię klejącą płyty montażowej przeszlifować włókniną ścierną, a następnie dokładnie oczyścić płytę montażową i powierzchnię płytek ściereczką i.CLEANER.

RU Отшлифуйте клейкую поверхность монтажной пластины абразивной тканью, а затем тщательно очистите монтажную пластину и поверхность плитки с помощью чистящей ткани i.CLEANER.

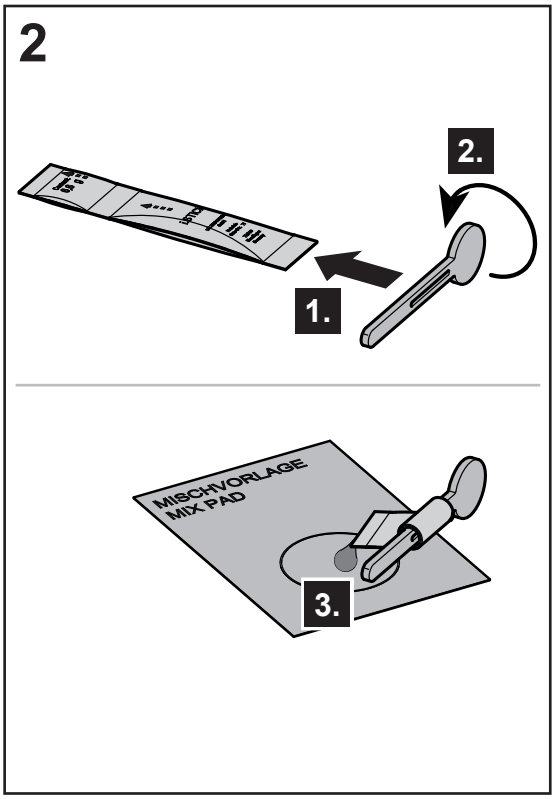

DE Den i.Stick mit dem Tubenschlüssel in Pfeilrichtung aufrollen bis die Trennnaht aufplatzt. Dann den Klebstoff auf die gekennzeichnte Fläche der Mischvorlage auftragen.

EN Roll up the i.Stick with the tube spanner in the direction of the arrow until the separating seam bursts open. Then apply the adhesive to the marked surface of the mixing template.

ES Enrollar el i.Stick con la llave para tubos en la dirección de la flecha hasta que se rompa la costura de separación. A continuación, aplique el adhesivo en la superficie marcada de la plantilla de mezcla.

FR Enrouler l'i.Stick à l'aide de la clé à tube dans le sens de la flèche jusqu'à ce que la soudure de séparation éclate. Appliquez ensuite la colle sur la surface indiquée du modèle de mélange.

IT Arrotolare l'i.Stick con la chiave a tubo nella direzione della freccia fino allo scoppio della linea di separazione. Quindi applicare l'adesivo sulla superficie contrassegnata del modello di miscelazione.

NL Rol de i.Stick met de buissleutel in de richting van de pijl op tot de scheidingsnaad openbarst. Breng vervolgens de lijm aan op het gemarkeerde oppervlak van het mengsjabloon.

CS Naviňte i.Stick trubkovým klíčem ve směru šipky, dokud se neroztrhne dělicí spoj. Poté naneste lepidlo na označenou plochu míchací šablony.

PL Zwijać i.Stick za pomocą klucza do tubki w kierunku strzałki, aż do rozerwania szwu rozdzielającego. Następnie nałożyć klej na oznaczoną powierzchnię szablonu mieszania.

RU Наматывайте карту i.Stick с помощью трубчатого ключа в направлении стрелки до разрыва разделительного шва.Затем нанесите клей на отмеченную поверхность шаблона для смешивания.

3

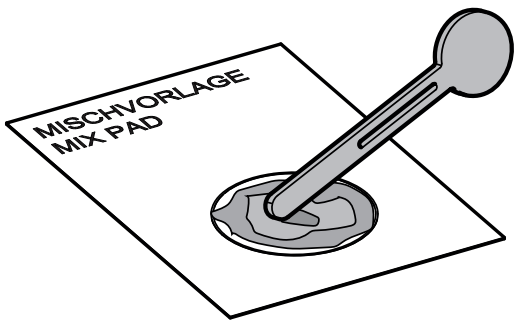

DE Im Anschluss das Klebstoffgemisch mit dem Tubenschlüssel auf der Mischvorlage vermischen bis eine hellgraue homogene Klebemasse entsteht.

EN Then mix the adhesive mixture with the tube spanner on the mixing template until a light grey homogeneous adhesive mass is obtained.

ES A continuación, mezclar la mezcla de pegamento con la llave para tubos en la plantilla de mezclado hasta que se forme una masa adhesiva homogénea de color gris claro.

FR Ensuite, mélanger le mélange de colle avec la clé à tube sur le gabarit de mélange jusqu'à ce qu'une colle homogène gris clair apparaisse.

IT Successivamente miscelare la miscela di colla con la chiave per tubi sulla sagoma di miscelazione fino a ottenere una massa adesiva omogenea di colore grigio chiaro.

NL Vervolgens het lijmmengsel met de tubesleutel op het mengsjabloon mengen tot een lichtgrijze homogene lijmmassa ontstaat.

CS Po připojení smíchejte směs lepidla tubovým klíčem na míchací šabloně tak, aby vznikla světle šedá homogenní lepicí hmota.

PL Następnie wymieszać mieszaninę kleju za pomocą klucza do tub na szablonie do mieszania, aż powstanie jasnoszara jednorodna masa klejąca.

RU В завершение смешивайте клейкую смесь с помощью тубообразного ключа на шаблоне для смешивания до получения светло-серого однородного клея.

4

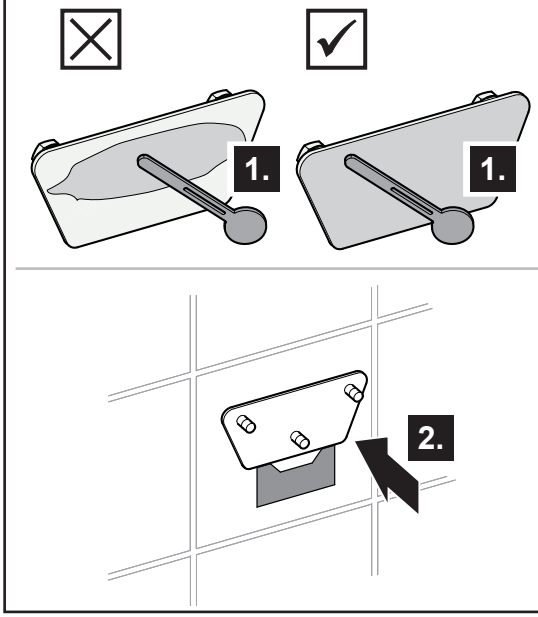

DE Den Klebstoffs mit dem beiliegenden Tubenschlüssel auf die Montageplatte auftragen. Ggf. Karton zur Fixierung nutzen.

EN Apply the adhesive to the mounting plate using the enclosed tube spanner. If necessary, use cardboard for fixing.

ES Aplique el adhesivo a la placa de montaje con la llave tubular adjunta. Si es necesario, utilice cartón para la fijación.

FR Appliquer la colle sur la plaque de montage à l'aide de la clé à tube fournie. Le cas échéant, utiliser du carton pour la fixation.

IT Applicare l'adesivo alla piastra di montaggio utilizzando la chiave a tubo in dotazione. Se necessario, utilizzare del cartone per il fissaggio.

NL Breng de lijm aan op de montageplaat met behulp van de bijgeleverde steeksleutel. Gebruik indien nodig karton voor de bevestiging.

CS Pomocí přiloženého trubkového klíče naneste lepidlo na montážní desku. V případě potřeby použijte k upevnění lepenku.

PL Nałożyć klej na płytkę montażową za pomocą dołączonego klucza do rur. W razie potrzeby użyj kartonu do zamocowania.

RU Нанесите клей на монтажную пластину с помощью прилагаемого трубчатого ключа. При необходимости используйте картон для фиксации.

5

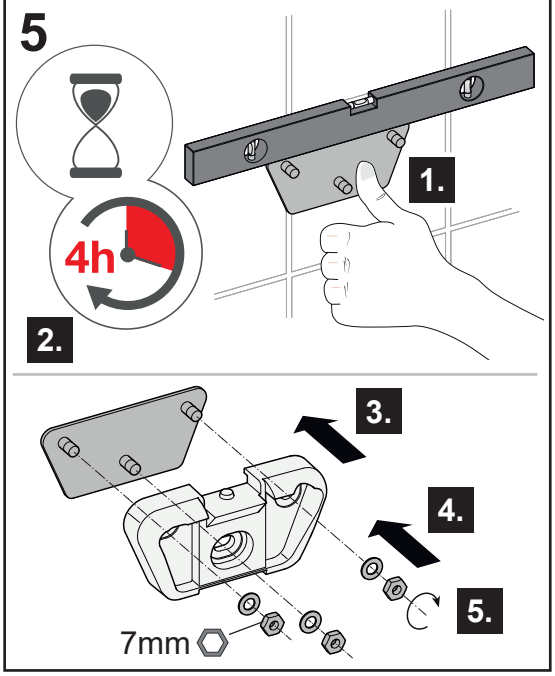

DE Montageplatte andrücken und 4 Stunden aushärten lassen. Anschließend Klebereste vorsichtig mit einem Cuttermesser entfernen und Accessoire montieren.

EN Press on the mounting plate and allow it to harden for 4 hours. Then carefully remove adhesive residues with a cutter knife and mount the accessory.

ES Presione la placa de montaje y deje que se endurezca durante 4 horas. A continuación, retirar con cuidado los restos de pegamento con un cúter y montar el accesorio.

FR Appuyer sur la plaque de montage et laisser durcir pendant 4 heures. Enlever ensuite avec précaution les restes de colle à l'aide d'un cutter et monter l'accessoire.

IT Schiacciare la piastra di montaggio e lasciar indurire per 4 ore. Successivamente rimuovere con cautela i residui di colla con un cutter e montare l'accessorio.

NL Druk de montageplaat aan en laat 4 uur uitharden. Verwijder lijmresten vervolgens voorzichtig met een snijmes en monteer het accessoire

CS Přitlačte montážní desku a nechte 4 hodiny vytvrdnout. Následně opatrně odstraňte zbytky lepidla řezačkou a namontujte Doplňky.

PL Docisnąć płytę montażową i pozostawić do utwardzenia na 4 godziny. Następnie ostrożnie usunąć resztki kleju nożem tnącym i zamontować akcesoria.

RU Прижмите монтажную пластину и оставьте на 4 часа для отверждения.Затем осторожно удалите остатки клея ножом и установите аксессуары.

KEUCO

DE

KEUCO GmbH Co. KG
Oesestraße 36

D-58675 Hemer
Telefon: +49 2372 904-0
E-Mail: info@keuco.de

AT

KEUCO GmbH
Söllheimerstraße 16
Gebäude 1
A-5020 Salzburg
Telefon: +43 662 454056-0
E-Mail: office@keuco.at

CH

KEUCO AG
Willestrasse 9

CH-8957 Spreitenbach
Telefon: +41 62 888 00 20
E-Mail: info@keuco.ch

EN

KEUCO UK Ltd.
57 Sheffield Road
Dronfield
S18 2GF Derbyshire

Phone: +44 (0) 1442 865 220
E-Mail: info@keuco.co.uk

FR

KEUCO S. A. R. L.

5, Rue du Martelberg
F-67700 Monswiller

Téléphone: +33 3 88 700 200
E-Mail: bureau@keuco.fr

RU

представительство
Keuco в России
Ленинский проспект 64/2
119296 Москва
тел. + 7 495 953 81 11
Электронная почта:
office-russia@keuco.com

US

VELLA LLC
d. b. a. KEUCO NORTH AMERICA
4485 Tench Road / Ste 1121
Suwanee
Georgia 30024
Phone: +1 (877) 281-8260
E-Mail: office@keucoamericas.com

www.keuco.com

