PRODUKTDATENBLATT

KEUCO

X-LINE 33122290001

Waschtischunterschrank für Gästewaschtische 1-türig

PRODUKT

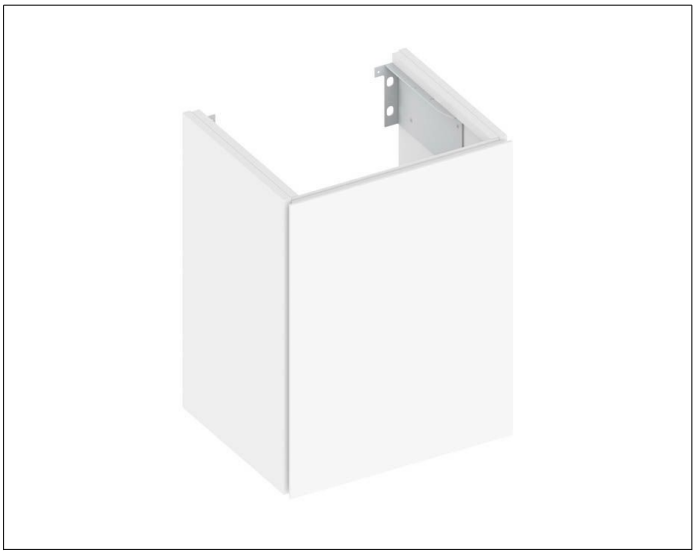

ZEICHNUNG

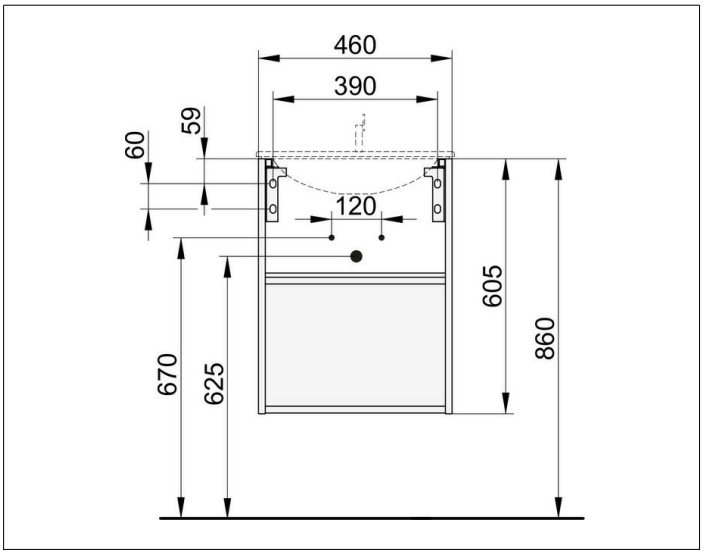

PRODUKTBESCHREIBUNG

- Öffnung durch seitlichen Eingriff
- mit Anschlagsdämpfung
- Wandmontage oder bodenstehend (optional)

Ausstattung
- Geruchsverschluss G 1 1/4 x 32
-

Beleuchtung
- ohne

OBERFLÄCHE

inox/inox

ABMESSUNG

460 x 605 x 380 mm