59902230 HANSA ANSCHLUSSMUTTER, G3/4, AF30

EAN: **4015474056640** static.hansa.com/59902230

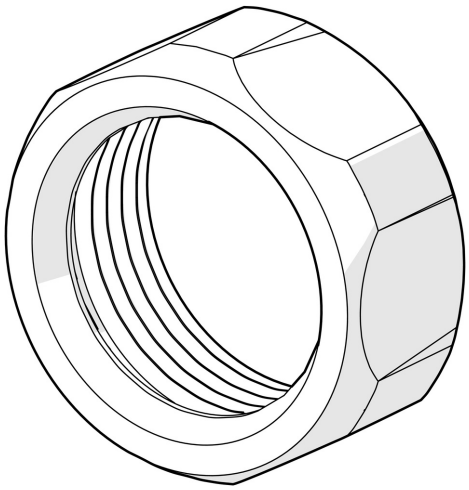

- Ersatzteile
- Wasserhahnwartung

TECHNISCHE DATEN

TECHNISCHE EIGENSCHAFTEN

Anschlussgröße	**G3/4**
Schlüsselweite (SW)	**30 mm**