PRODUKTDATENBLATT

ROYAL MATCH 12803171301

Spiegelschrank Aufputz 2-türig

PRODUKT

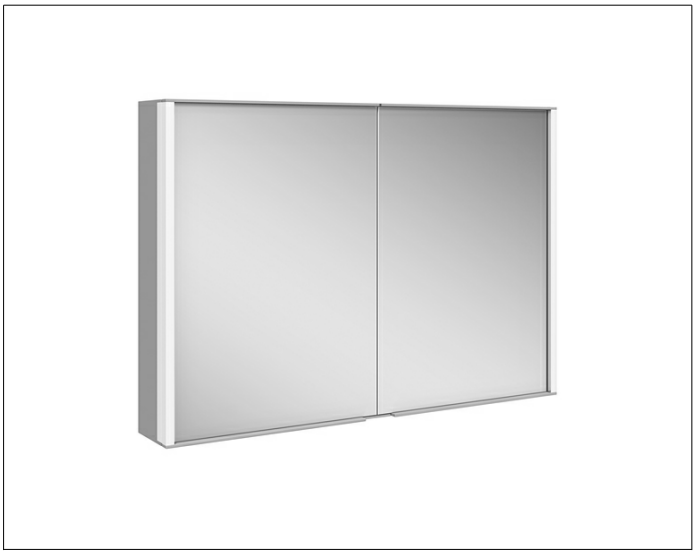

ZEICHNUNG

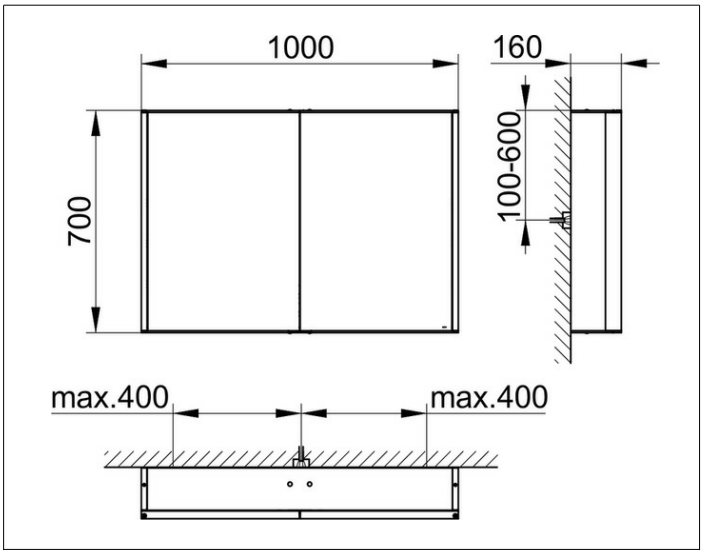

PRODUKTBESCHREIBUNG

- Drehtüren aus Kristall-Doppelspiegel
- Korpus: Aluminium silber-eloxiert
- Korpusseite: Aluminium silber-eloxiert
- Korpusrückwand: Glas weiß lackiert

Bedienung
- Bedienfeld mit kapazitiver Touch-Sensorik

Funktionen
- ein- / ausschalten
- stufenlos dimmbar
- integrierte Nebenstellenfunktion (Raumschalter)

Beleuchtung
- 3000 Kelvin (warmweiß)
- vertikal
- Innenraumausleuchtung
- LED 25 W

Ausstattung
- 2 Steckdosen
- 2 x 3 höhenverstellbare Glasböden

OBERFLÄCHE

silber-gebeizt-eloxiert

ABMESSUNG

1000 x 700 x 160 mm