D-Neo # DE010901818

Design by Bertrand Lejoly

Möbelwaschtisch mit Waschtischunterbau und Spiegel

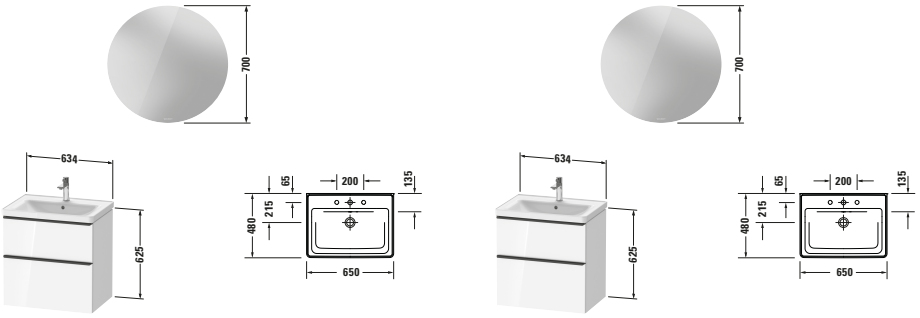

Basis Angaben	
Langbezeichnung	Duravit D-Neo Möbelwaschtisch mit Waschtischunterbau und Spiegel, Weiß Matt, Eckig – DE010901818

Spezifikationen	
Waschtischunterbau	
Anzahl Auszüge	1
Anzahl Schubkasten	1
Türanschlag Waschtischunterbau	n/a
Montageart Waschtischunterbau	Montage unter WaschtischWandhängendWandmontage
Für Anzahl Waschtische	1
Compact Waschtischunterbau	Nein
Montagegrad	Montiert
Keramik	
Anzahl Waschplätze	1
Anzahl Becken	1
Position Becken	Mitte
Anzahl Hahnlöcher pro Waschplatz	1
Spiegel/Spiegelschrank	
Schutzart	IP44
Leuchtmittel	LED
Anzahl Leuchtmittel	1
Position Beleuchtung	n/a
Betätigung Beleuchtung	SchalterExtern
Position Betätigung Beleuchtung	Außen
Position indirekte Beleuchtung	umlaufend
Leistung Leuchtmittel	31 W
Min. Lichttemperatur	4000 K
Max. Lichttemperatur	4000 K
Lichtfarbe	Neutralweiß
Leuchtmittel Lebensdauer	> 30000 h
Farbe Korpus Spiegel / Spiegelschrank	Weiß
Material Korpus Spiegel / Spiegelschrank	Kunststoff
Oberfläche Korpus Spiegel / Spiegelschrank	Dekor

Spezifikationen	
Leuchtmittel	
Energieeffizienzklasse	D
Front	
Farbwert Front	Weiß
Glanzgrad Front	Matt
Material Front	Hochverdichtete Dreischicht-Holzspanplatte
Korpus	
Farbwert Korpus	Weiß
Glanzgrad Korpus	Matt
Material Korpus	Hochverdichtete Dreischicht-Holzspanplatte
Oberfläche Korpus	Dekor
Relevante Zertifikate	
Schutzart	IP44

Features	
Set Attribute	
Hahnlochbank	Ja
Dimmfunktion	Ohne
Leuchtmittel austauschbar	Nein
Spiegelheizung	Ohne
Waschplatzbeleuchtung	Ohne

Alle Zeichnungen enthalten alle notwendigen Maße (mm), die den üblichen Toleranzen unterliegen. Exakte Maße können nur am Produkt abgenommen werden.

D-Neo # DE010901818

Design by Bertrand Lejoly

Möbelwaschtisch mit Waschtischunterbau und Spiegel

Lieferumfang	
Montage	
Inkl. Befestigungsmaterial	✓
Technische Dokumentation	
Inkl. Pflegeanleitung	digital und gedruckt
Inkl. Montageanleitung	digital und gedruckt
Set Attribute	
Inkl. Energielabel	Ja
Inkl. Schaftventil	Nein
Inkl. Ablaufventil	Nein
Inkl. Push-Open Ventil	Nein

Logistik	
Artikelgewicht	48,5 kg
Verkaufsverpackung	
Breite Verkaufsverpackung inkl. Artikel	850 mm
Höhe Verkaufsverpackung inkl. Artikel	800 mm
Tiefe Verkaufsverpackung inkl. Artikel	1200 mm
Gewicht Verkaufsverpackung inkl. Artikel	55,5 kg

Passende Produkte	
Passende Artikel	
	Halbhochschrank **# DE0118** D-Neo
	Einhebel-Waschtischmischer **# DE1020001010** D-Neo
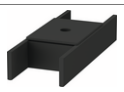	Inneneinteilung **# UV9845** Universal
Set Artikel	
	Waschtisch **# 2367650000** D-Neo
	Spiegel **# LM7851000000000** Licht & Spiegel

Vermaßung	
Breite / Länge	650 mm
Höhe	2000 mm
Tiefe / Breite	480 mm
Set Attribute	
Breite / Länge Keramik	650 mm
Höhe Keramik	160 mm
Tiefe / Breite Keramik	480 mm
Breite / Länge Waschtischunterbau	634 mm
Höhe Waschtischunterbau	625 mm
Tiefe / Breite Waschtischunterbau	452 mm
Breite / Länge Spiegel / Spiegelschrank	700 mm
Höhe Spiegel / Spiegelschrank	700 mm
Tiefe / Breite Spiegel / Spiegelschrank	34 mm

Weitere Informationen finden Sie hier

https://pro.duravit.de/p/DE010901818

Alle Zeichnungen enthalten alle notwendigen Maße (mm), die den üblichen Toleranzen unterliegen. Exakte Maße können nur am Produkt abgenommen werden.