PRODUKTDATENBLATT

KEUCO

X-LINE 33130314601

Gästewaschtisch aus Keramik mit 1 Hahnloch

PRODUKT



ZEICHNUNG

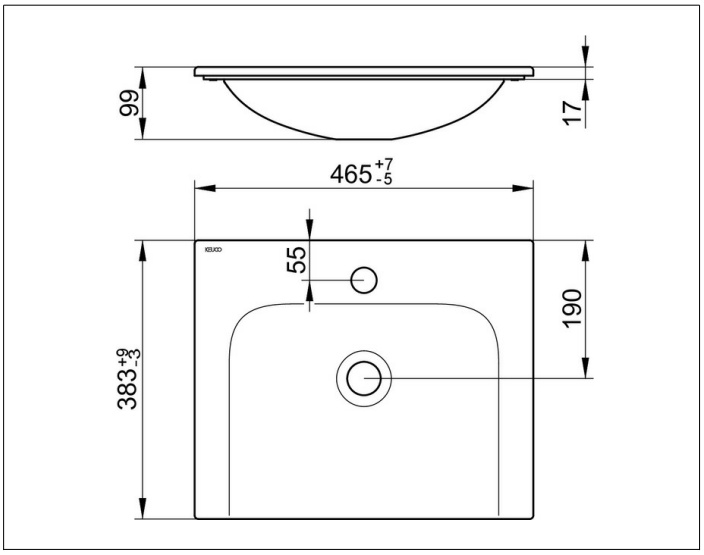

PRODUKTBESCHREIBUNG

- für 1-Loch Armaturen geeignet
- ohne Überlauf
- mit Oberflächenversiegelung CleanPlus

OBERFLÄCHE

weiß

ABMESSUNG

465 x 17 x 383 mm