PRODUKTDATENBLATT

KEUCO

EDITION 11 31160311402

Doppelwaschtisch aus Keramik mit 2 x 1 Hahnloch

PRODUKT



ZEICHNUNG

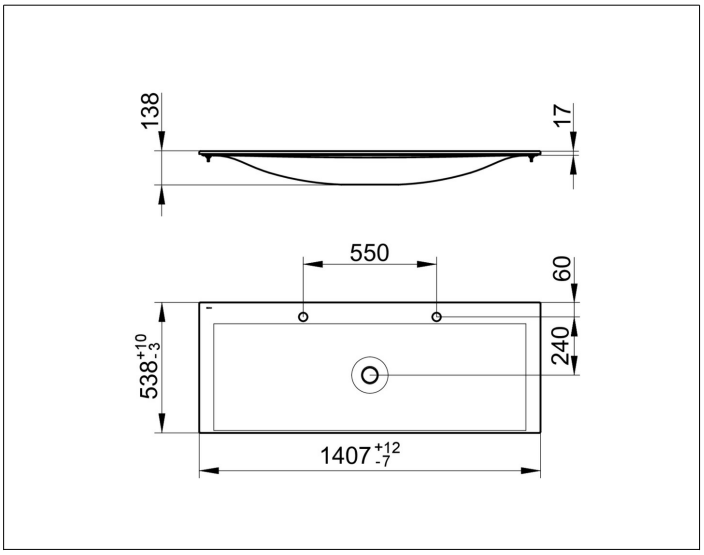

PRODUKTBESCHREIBUNG

- für 1-Loch Armaturen geeignet
- ohne Überlauf
- mit Oberflächenversiegelung CleanPlus

OBERFLÄCHE

weiß

ABMESSUNG

1407 x 17 x 538 mm