Geberit Aller Urinal Zulauf von oben, Abgang nach hinten oder unten



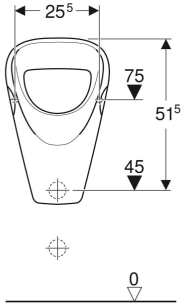

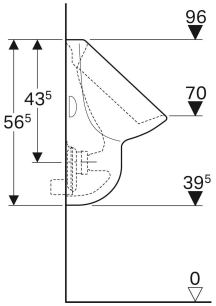

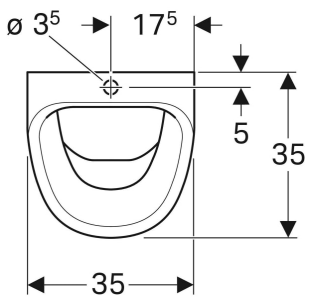

VERWENDUNGSZWECKE

- Zum Betrieb mit automatischer, wassersparender Spülung
- Für AP-Urinalsteuerungen

EIGENSCHAFTEN

- Wandhängend
- Mit Spülrand
- Geruchsverschluss verdeckt
- Erfüllt Anforderungen nach EN 13407
- Sichtbare Befestigung

TECHNISCHE DATEN

Kleine Spülmenge	1 l
Einstellbereich	
Werkstoff	Sanitärkeramik

ZUBEHÖR

- Geberit Urinalgeruchsverschluss Abgang vertikal
- Geberit Urinaltrennwand Sanitärkeramik
- Geberit Ablaufsieb für Aller Urinal
- Geberit Urinaltrennwand Glas
- Geberit Publica Urinaltrennwand Sanitärkeramik

INFO

- Urinalgeruchsverschluss nicht im Lieferumfang enthalten
- Unter www.geberit.de/urinalrechner finden Sie alle relevanten Informationen zur Wirtschaftlichkeit, Ökologie und Kompatibilitäten des verfügbaren Geberit Urinal Sortiments (Steuerungen, Keramiken, Installationselemente)
- Spült mit 1,0 l
- Wird ersetzt durch Renova M Urinal Art. 503.320.00.1, 503.320.00.8

Art.-Nr.	Farbe / Oberfläche	B cm	H cm	T cm	Zulauf	Abgang	Zielmarkierung	VE1 St.	VE2 St.
236600000	weiß	35	56.5	35	oben	nach hinten oder nach unten	nein	1	15