PRODUKTDATENBLATT

KEUCO

EDITION 400 51516010201

Einhebel-Waschtischmischer Unterputz 2 Loch

PRODUKT

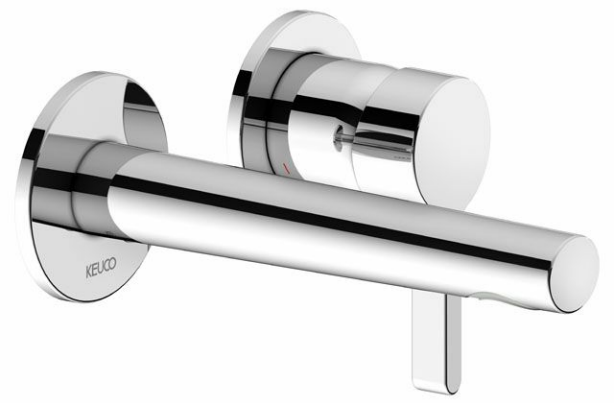

ZEICHNUNG

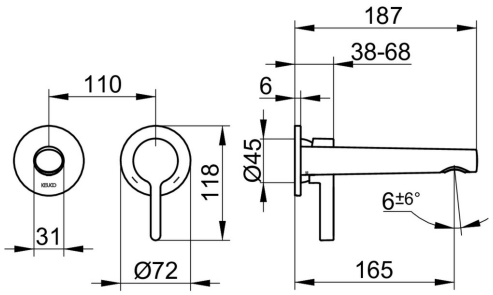

PRODUKTBESCHREIBUNG

- ohne Ablaufgarnitur
- Anschlussart: Grundkörper G 1/2
- Mischwasserkartusche mit keramischen Dichtscheiben
- mit Temperaturbegrenzung
- Strahlregler M 24x1, Strahlwinkel +/-6° verstellbar
- Durchflussmenge: begrenzt auf 5 l/min
- EU-Taxonomie: max. 6 l/min - wesentlicher Beitrag (SC) möglich
- für Durchlauferhitzer geeignet
- geräuschgeprüft

OBERFLÄCHE

verchromt

ABMESSUNG

Ausladung 165 mm

AUSSCHREIBUNGSTEXT

KEUCO Edition 400 Einhebel-Waschtischmischer, 51516010201
hochglanzverchromter Einhebel-Waschtischmischer
in skulpturaler Formensprache, für Unterputz-Montage, DN15,
hochwertige Mischwasserkartusche mit keramischen Dichtscheiben
und Temperaturbegrenzung,
Rosettendurchmesser 72 mm,
Auslaufdurchmesser am Strahlregler 31 mm,
Luftsprudler SLIM SSR M 24x1, Strahlwinkel verstellbar +/-6°,
Gesamthöhe Bedienelement 118 mm, Breite 182 mm, Ausladung 187 mm,
Durchflussbegrenzung auf 7,6 l/min.

Hinweis:
passender Grundkörper Art.-Nr. 59916000070