Ideal Standard

CERAFLEX

B1838AA

CERAFLEX | Waschtischarmatur 47x160x133 mm, 101 mm vertikaler Abstand bis Mitte Auslauf in chrom, 6 l/min (3 bar), mit Ablaufgarnitur | EasyFix, Strahlregler, Click-Technologie, EPD, SmartShine Oberfläche

Bild & Zeichnung



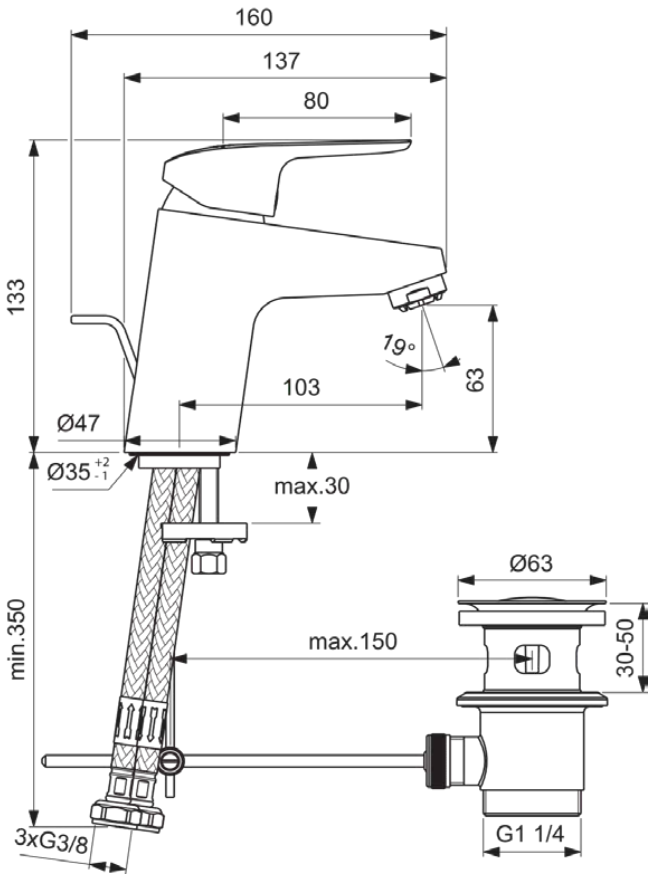

Allgemeine Informationen

Produktkategorie:	Waschtischarmaturen
Produktart:	Waschtischarmatur
Marke:	Ideal Standard
Kollektion:	CERAFLEX
Designer:	Artefakt
Colour:	AA - Chrom
Oberflächenbeschaffenheit:	glänzend
Höhe (mm):	133
Breite (mm):	47
Ausladung (mm):	160
Befestigungsart:	EasyFix
Nettogewicht (kg):	1.68
EAN Code:	3800861060437

Features

EasyFix

Strahlregler

Click-Technologie

EPD

SmartShine Oberfläche

Downloads

- EPD
- Declaration of Conformity
- Spare Parts List

Produktstandards & Zertifikate

Normen: EN 248 | DIN 4109-1 | EN 817

Anschlussgewinde des Strahlregles:

Produktspezifikationen

Anzahl der Griffe:	1
BlueStart Technologie:	Nein
Farbcode:	AA
Farbbeschreibung:	chrom
Cool Body Technologie:	Nein
DVGW-Eigensicher:	Nein
Griff-Anwendung:	Volumen & Temperaturkontrolle
Griffposition:	Oben
IdealPure Technologie:	Nein
Mit Kettenöse:	Nein
Integrierte Elektronik:	Nein
Niederdruckmodell:	Ja

Es werden alle Anstrengungen unternommen, um sicherzustellen, dass die bereitgestellten Informationen korrekt sind. Wir können dies jedoch nicht garantieren und übernehmen keine Haftung für etwaige fehlerhafte Angaben.

Ideal Standard

CERAFLEX

B1838AA

CERAFLEX | Waschtischarmatur 47x160x133 mm, 101 mm vertikaler Abstand bis Mitte Auslauf in chrom, 6 l/min (3 bar), mit Ablaufgarnitur | EasyFix, Strahlregler, Click-Technologie, EPD, SmartShine Oberfläche

Produktspezifikationen

Material:	Metall
Material des Griffs:	Metall
Material der Ablaufgarnitur:	Metall
Materialspezifikation:	Messing
Maximaler Durchfluss bei 3 bar (l/min):	6
Maximaler Durchfluss bei 3 bar (l/min) für alle Auslässe:	6
Durchfluss bei 3 bar (l) - Auslauf:	6
Betriebs-Höchstdruck (bar):	10
Betriebs-Mindestdruck (bar):	0.5
PVD Technologie:	Nein
Smartshine:	Ja
Auslaufart:	Starr
Auslaufart:	Gegossener Körper
Oberflächenschutz:	verchromt
Oberflächenbeschaffenheit:	glänzend
Schwenkbarer Auslauf:	Nein
Strahlreglerart:	Strömungsgleichrichter
Sichtbarkeit des Strahlreglers:	Sichtbar
Einstellbar Strahlregler:	Nein
Strahlregler ist Vandalismus geschützt:	Nein
Berührungslose Steuerung:	Nein
Griffart:	Betätigungshebel
Art der Temperaturkontrolle:	Manuelle Betätigung
Mit Verschlussstopfen:	Nein
Mit Rosette(n):	Nein
Mit Durchflussbegrenzer:	Ja
Mit Griff(en):	Ja
Mit herausziebarer Spülbrause:	Nein
Mit Ablaufgarnitur:	Ja
M24x1	
Easy-Fix Technologie:	Ja
Befestigungsart:	EasyFix
Montageart:	Hahnloch

Es werden alle Anstrengungen unternommen, um sicherzustellen, dass die bereitgestellten Informationen korrekt sind. Wir können dies jedoch nicht garantieren und übernehmen keine Haftung für etwaige fehlerhafte Angaben.