HEWI Handtuchring
900.09.00270

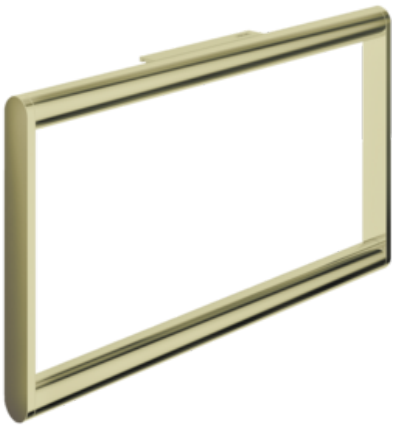

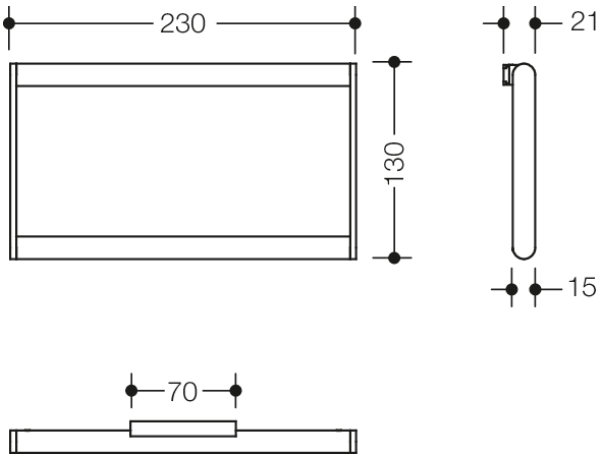

Abmessungen in mm

Eigenschaften

Handtuchring System 900

- geschlossener Handtuchring, rechteckig
- dient zum Aufhängen von Handtüchern und anderen Kleidungsstücken
- der Ring kann geschwenkt werden
- aus hochwertigem Edelstahl, PVD beschichtet
- 230 mm breit, 130 mm hoch, ø 15 mm
- zur Wandmontage, verdeckte Befestigung
- inklusive korrosionsfreiem HEWI Befestigungsmaterial

Auszeichnungen

Farben/Oberflächen

- WR (Nickel gebürstet)
- VT (Gold gebürstet)
- UN (Bronze glänzend)
- SV (Bronze gebürstet)
- RB (Kupfer gebürstet)
- LP (Messing gebürstet)
- JL (Nickel glänzend)
- DP (Kupfer glänzend)
- CK (Messing glänzend)
- BZ (Gold glänzend)

HEWI Heinrich Wilke GmbH
Postfach 1260
D-34442 Bad Arolsen

Telefon: +49 5691 82-0
Telefax: +49 5691 82-319

info@hewi.de
www.hewi.com