# PRODUKTDATENBLATT

KEUCO

**X-LINE 33122180001**

**Waschtischunterschrank für Gästewaschtische 1-türig**

## PRODUKT

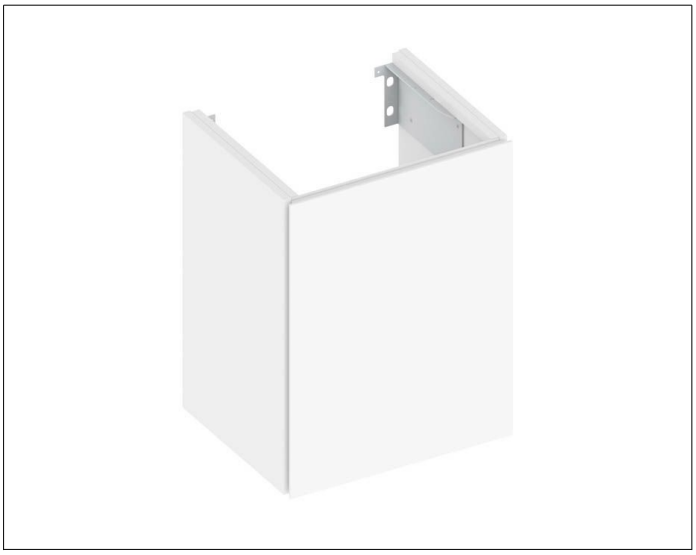

## ZEICHNUNG

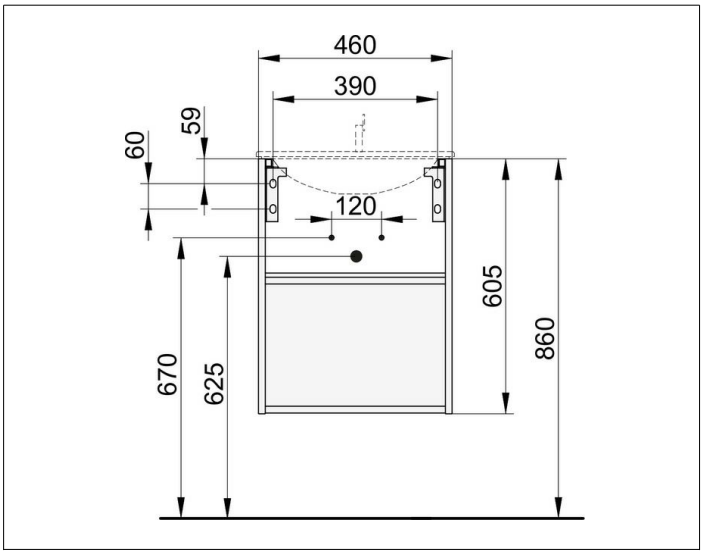


## PRODUKTBESCHREIBUNG

- Öffnung durch seitlichen Eingriff
- mit Anschlagsdämpfung
- Wandmontage oder bodenstehend (optional)

Ausstattung
- Geruchsverschluss G 1 1/4 x 32
-

Beleuchtung
- ohne

## OBERFLÄCHE

cashmere/cashmere

## ABMESSUNG

460 x 605 x 380 mm