Ideal Standard

EUROVIT+/ULYSSE+/SIMPLICITY+ R0572WG

EUROVIT+/ULYSSE+/SIMPLICITY+ | Möbelpaket 610x450x565 mm in weiß, 1 Hahnloch, mit Überlauf, 2 Schubladen | Grifflos, SoftClosing

Bild & Zeichnung

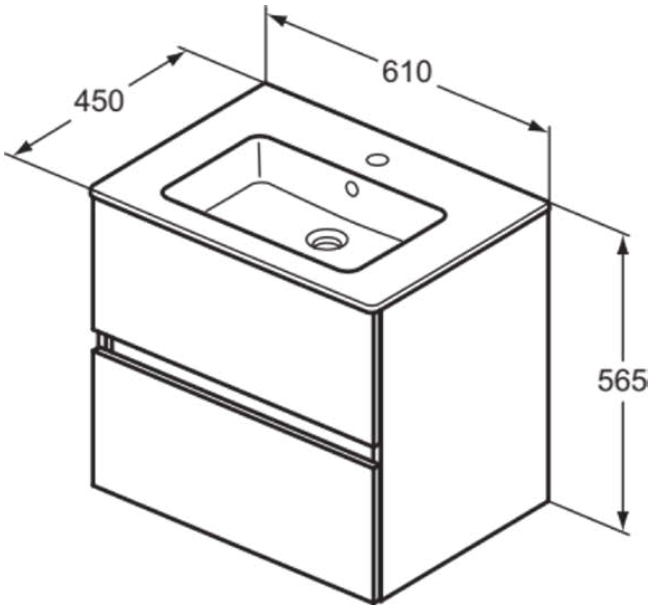

Allgemeine Informationen

Produktkategorie:	Möbelpakete
Produktart:	Möbelpaket
Marke:	Ideal Standard
Kollektion:	EUROVIT+/ULYSSE+/SIMPLICITY+
Designer:	Palomba Serafini Associati
Colour:	WG - Weiß
Oberflächenbeschaffenheit:	glänzend
Höhe (mm):	565
Breite (mm):	610
Ausladung (mm):	450
Befestigungsart:	Befestigungsset
Nettogewicht (kg):	27.43
EAN Code:	3391500590113

Im Lieferumfang enthaltene Produkte

E066801:	EUROVIT | Möbelwaschtisch 610x450x140 mm in weiß glänzend, 1 Hahnloch, mit Überlauf
R0259WG:	EUROVIT+/ULYSSE+/SIMPLICITY+ | Waschtisch-Unterschrank 600x440x550 mm in weiß, 2 Schubladen

Features

Grifflos

SoftClosing

Produktspezifikationen

Einstellbare Spülmengen:	Nein
Einzugsmechanismus:	Softclosing
Farbcode:	WG
Farbbeschreibung:	weiß
Eckmodell:	Nein
Geschliffene Unterseite:	Nein
Griff(e):	Grifflos mit Nut
Mit Kettenöse:	Nein
Einstellbare Montagefüße:	Nein
Material (Bundle):	Vanity basin (E066801): Ceramic
Materialspezifikation (Bundle):	Vanity basin (E066801): Vitreous china
Anzahl der Türen (gesamt):	0
Anzahl der Türen (links öffnend):	0
Anzahl der Türen (rechts öffnend):	0
Anzahl der Auszüge (gesamt):	2
Anzahl der externen Auszüge:	2
Anzahl der internen Auszüge:	0
Anzahl der offenen Fächer:	0
Anzahl der Rolltüren:	0

Es werden alle Anstrengungen unternommen, um sicherzustellen, dass die bereitgestellten Informationen korrekt sind. Wir können dies jedoch nicht garantieren und übernehmen keine Haftung für etwaige fehlerhafte Angaben.

Ideal Standard

EUROVIT+/ULYSSE+/SIMPLICITY+ R0572WG

EUROVIT+/ULYSSE+/SIMPLICITY+ | Möbelpaket 610x450x565 mm in weiß, 1 Hahnloch, mit Überlauf, 2 Schubladen | Grifflos, SoftClosing

Produktspezifikationen

Anzahl der Schiebetüren:	0
Anzahl von Hahnlöchern je Waschbecken:	1
Anzahl der Schwingtüren:	0
Anzahl von Waschbecken:	1
Auszugsmechanismus:	Push-Pull
Sichtbarer Überlauf:	Ja
PVD Technologie:	Nein
Wechselbarer Türanschlag:	Nein
SmartFlush geeignet:	Nein
Platzsparendes Modell:	Nein
Ablagefläche:	Links / Rechts
Oberflächenbeschaffenheit:	glänzend
Position des Hahnlochs:	Mitte
Form des Überlaufs:	Rund
Mit Rückwand:	Nein
Mit Verschlussstopfen:	Nein
Mit Innenbeleuchtung:	Nein
Mit Montagefüße:	Nein
Mit Überlauf:	Ja
Mit Siphon:	Nein
Mit Steckdose:	Nein
Mit Waschtischplatte:	Nein
Befestigungsmaterial im Lieferumfang enthalten:	Ja
Befestigungsart:	Befestigungsset
Montageart:	wandhängend

Es werden alle Anstrengungen unternommen, um sicherzustellen, dass die bereitgestellten Informationen korrekt sind. Wir können dies jedoch nicht garantieren und übernehmen keine Haftung für etwaige fehlerhafte Angaben.