S51
S510-F450 Einbauspüle 450
Oberfläche: **Graphitschwarz** Artikelnummer: **43312170**

Beschreibung

Merkmale

- Ausschnittsmaße: 540 x 490 mm
- Material: SilicaTec
- Anzahl Becken: 1 Hauptbecken
- Hahnlöcher für Bohrung vordefiniert (siehe Maßzeichnung), Diamantbohrer enthalten
- Unterschrank: 60 cm
- Einbauart: Aufbau
- Position Überlauf: seitlich rechts im Becken
- Beckentiefe: 190 mm
- Ablaufgarnitur nicht inbegriffen - bitte Ab- und Überlaufgarnitur aus benötigtem Zubehör bestellen

Produktabbildung
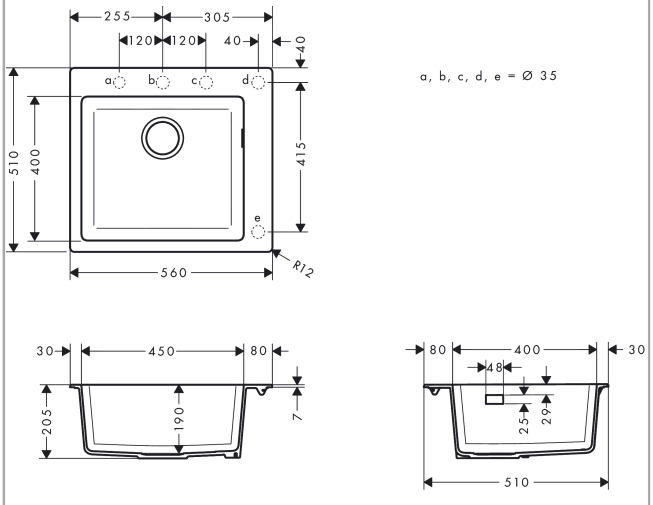
Maßzeichnung