PRODUKTDATENBLATT

KEUCO

SOMARIS 14501851201

Spiegelschrank Aufputz 1-türig

PRODUKT



ZEICHNUNG

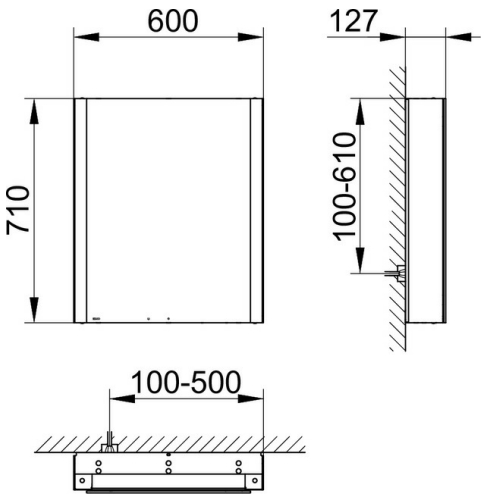

PRODUKTBESCHREIBUNG

- Schutzart: IP 44
- Drehtür aus Kristall-Doppelspiegel mit Anschlagsdämpfung
- Korpus: Aluminium silber-eloxiert
- Korpusseite: in Oberfläche
- Korpusrückwand: HDF

Bedienung
- Bedienfeld mit kapazitiver Touch-Sensorik

Funktionen
- ein- / ausschalten
- stufenlos dimmbar
- integrierte Nebenstellenfunktion (Raumschalter)

Beleuchtung
- 3000 Kelvin (warmweiß)
- vertikal
- Innenraumausleuchtung
- LED 27 W

Ausstattung
- 1 Steckdose
- 3 höhenverstellbare Glasböden
-

Spiegelheizung
- mittig des Spiegels platziert
- optische Anzeige der Aufheizphase
- automatische Abschaltung nach 20 Minuten
- 30 W

OBERFLÄCHE

Eiche hell Dekor/Anschlag links

ABMESSUNG

600 x 710 x 128 mm