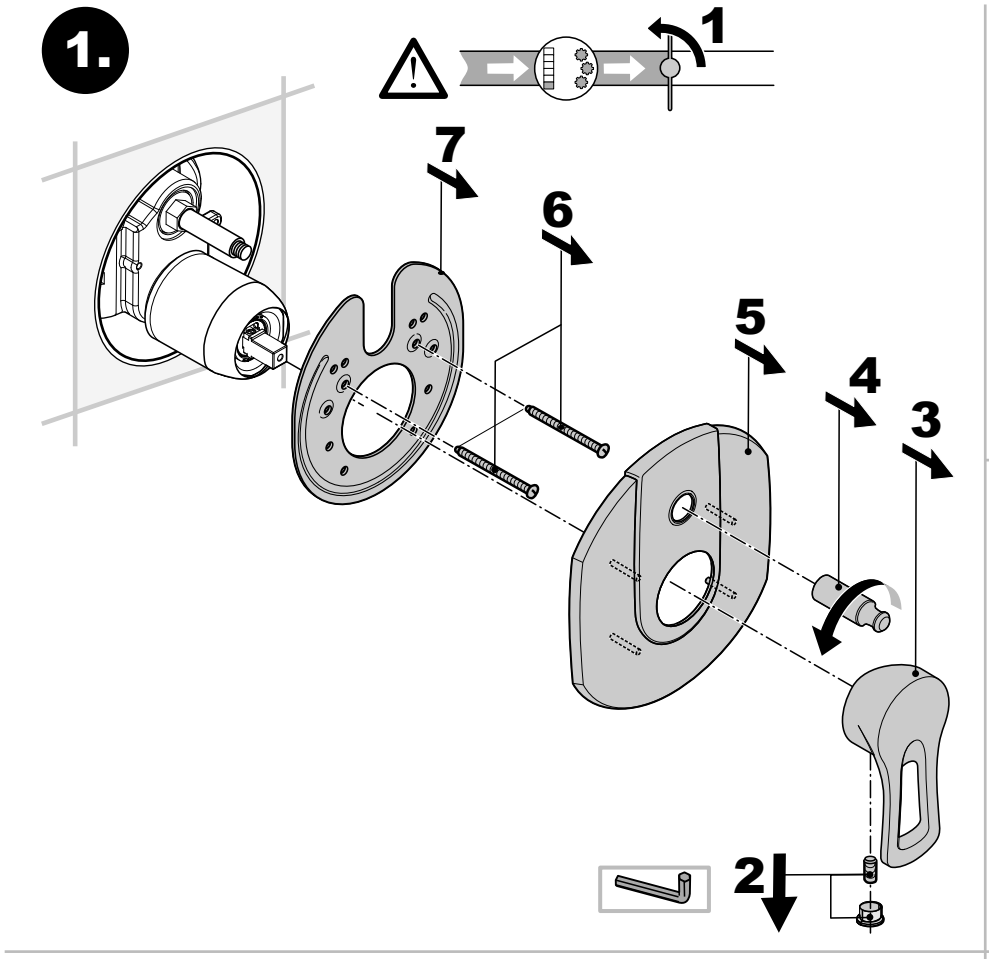

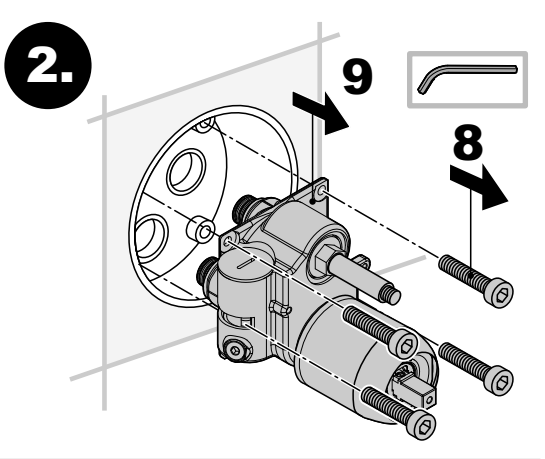

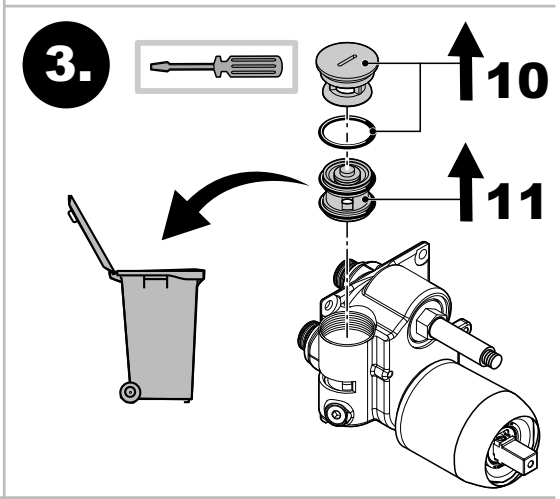

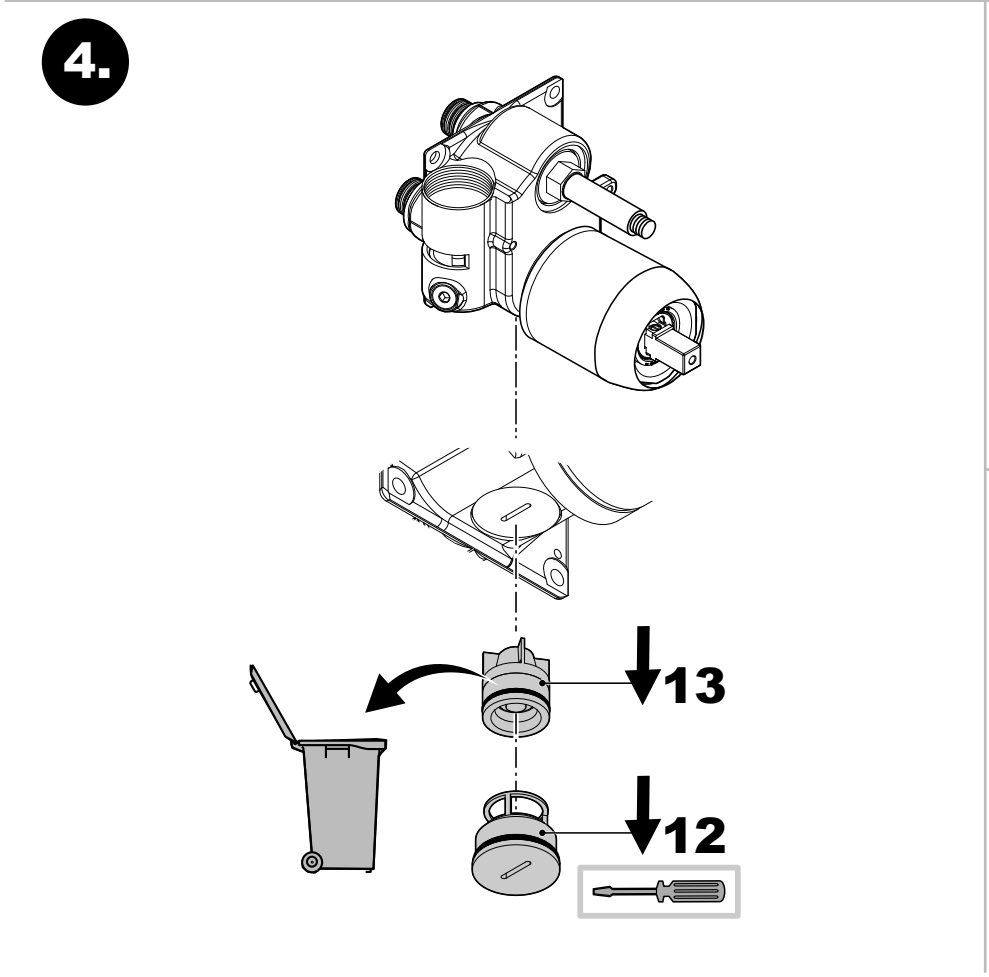

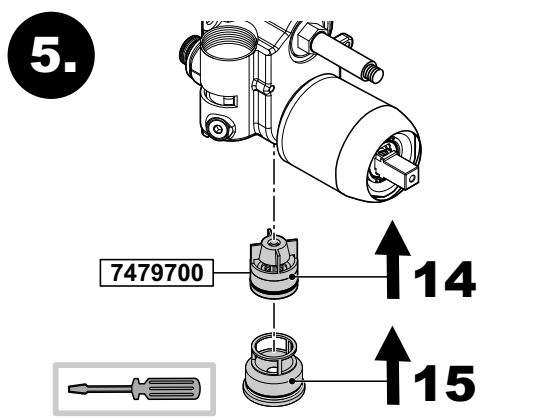

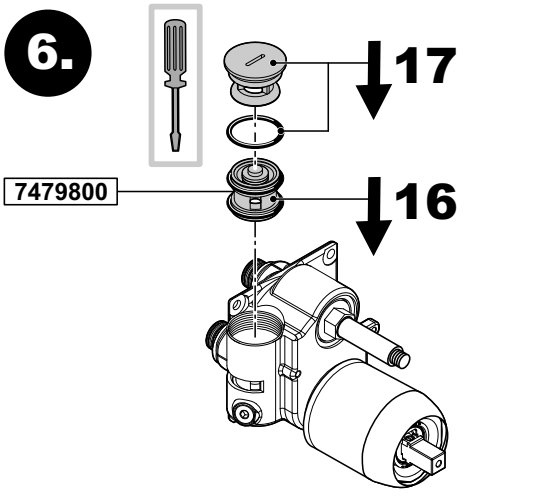

Kludi GmbH & Co. KG
Postfach 25 60
D-58685 Menden
Am Vogelsang 31-33
D-58706 Menden

Telefon: (D) +49 (0) 23 73 / 904-0
Telefax: (D) +49 (0) 23 73 / 904-4 65
E-Mail: info@kludi.de
Internet: www.kludi.com

9 62 613/01

KLUDI
WATER IN PERFECTION

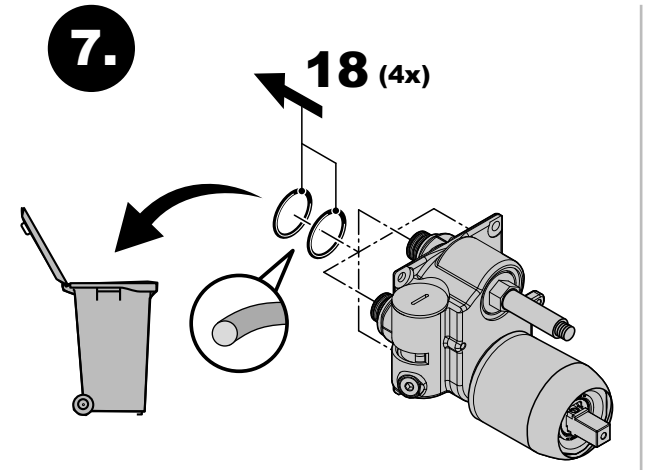
7.
18 (4x)

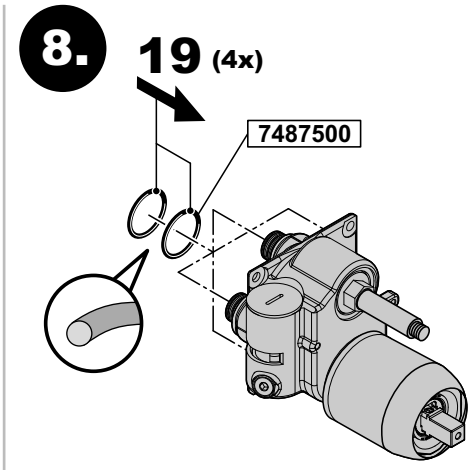
8.
19 (4x)
7487500

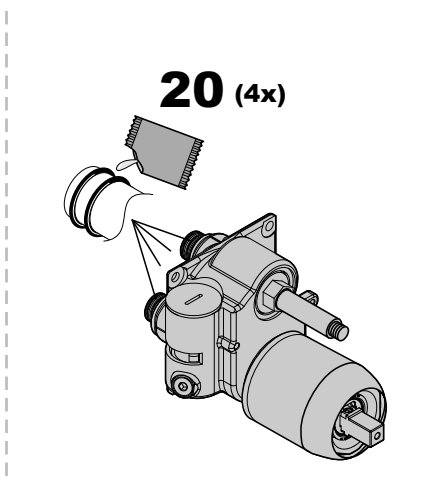
20 (4x)

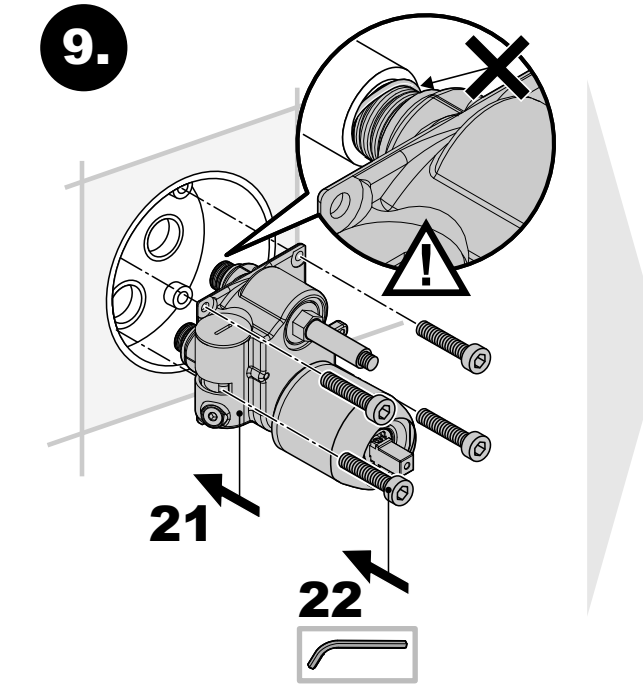
9.
21
22

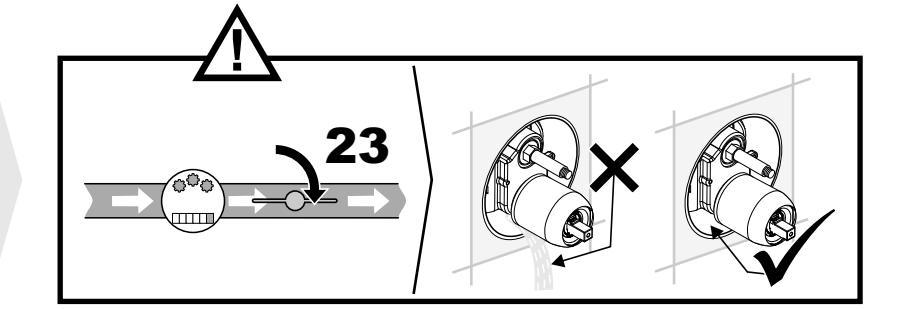
23

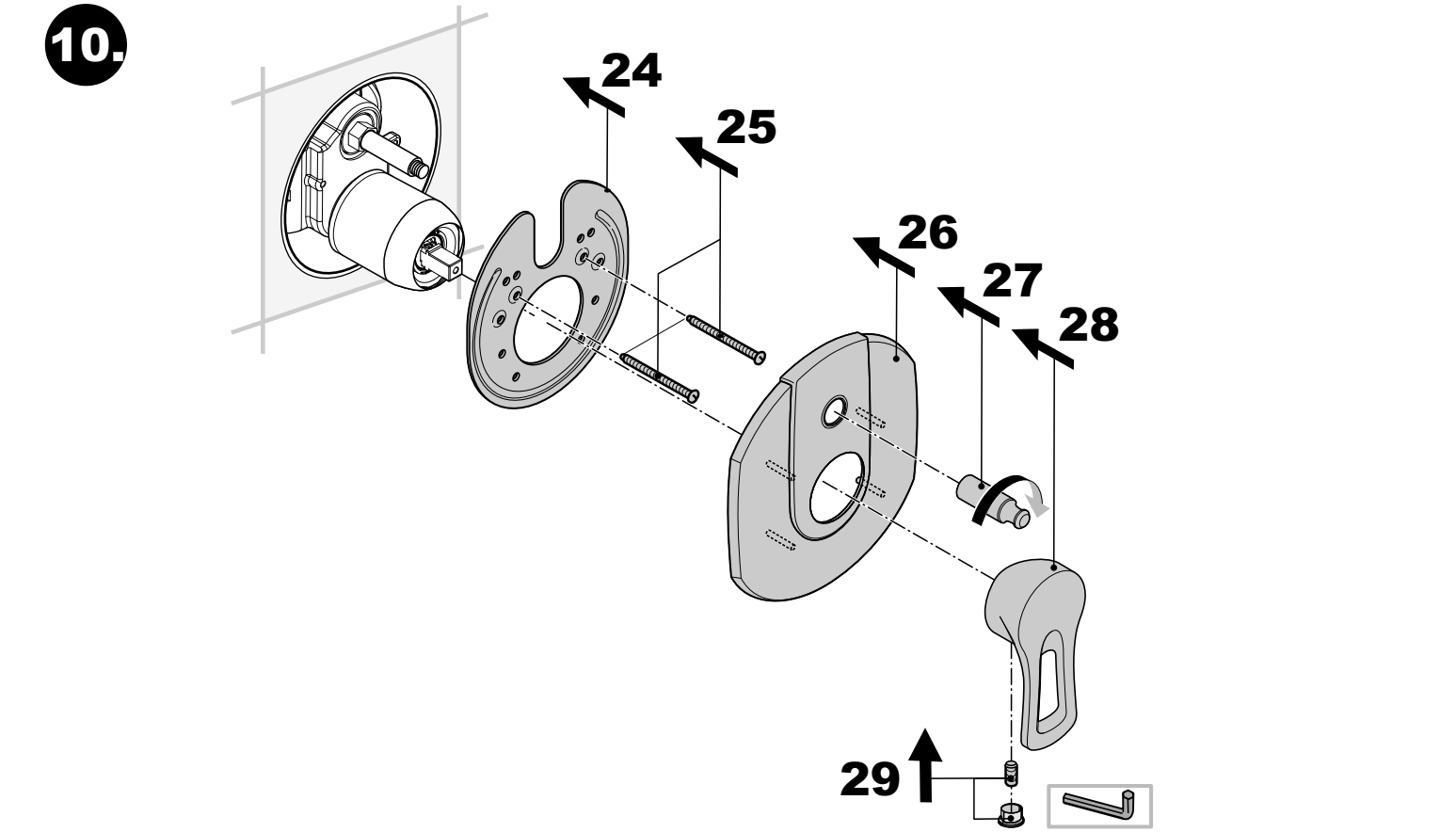
10.
24
25
26
27
28
29