Kosmetikspiegel 17612379004

Kosmetikspiegel iLook_move rund beleuchtet mit Wippschalter

PRODUKT



ZEICHNUNG

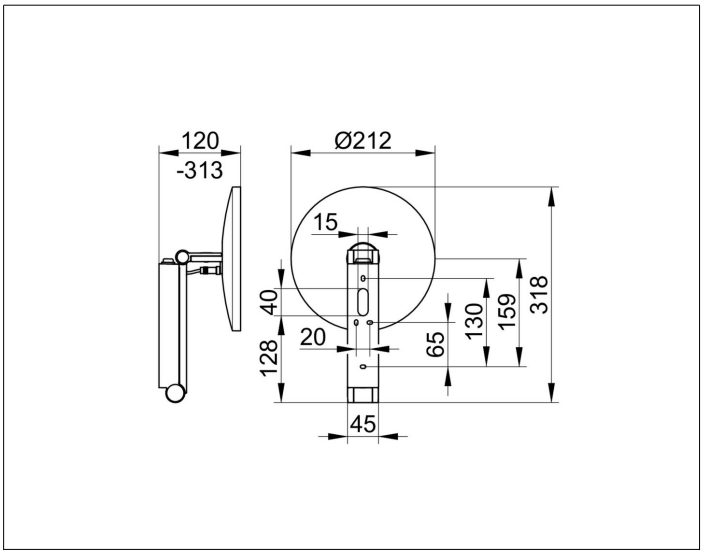

PRODUKTBESCHREIBUNG

- Durchmesser: 212 mm
- Schutzart: IP 24
- Wandmontage
- 3-dimensionaler Gelenkarm
- Spiegel einseitig, konkav
- Vergrößerungsfaktor: x 5

Bedienung
- Wippschalter

Beleuchtung
- 6500 Kelvin (tageslichtweiß)
- LED 4.5 W
- Netzanschluss erforderlich

OBERFLÄCHE

schwarz matt

ABMESSUNG

mit Wippschalter

AUSSCHREIBUNGSTEXT

KEUCO iLook_move Kosmetikspiegel, 17612379004
hochwertiger Kosmetikspiegel, rund,
in schwarz matt, beleuchtet,
an Schwenkarm aus einem stabilen,
rechteckigen Metallprofil mit verdeckten Hochleistungsscharnieren,
flächige Wandmontage mit 4 Befestigungspunkten
zur optimalen Lastverteilung,
dreidimensional verstellbar, Spiegel einseitig konkav,
Vergrößerungsfaktor x 5,
12V Netzteil und Wipp-Schalter im Wandteil integriert,
Eingangsbereich 220-240 V,
Verkabelung im Schwenkarm integriert,
Beleuchtung: 1 x 4,5 Watt LED (wartungsfrei),
Verbrauch im Standby: 0 Watt,
1 Lichtfarbe: 6500 Kelvin (Tageslicht),
Höhe der Wandbefestigung ca. 200 mm Breite ca. 45 mm,
maximale Höhe ca. 500 mm,
Außendurchmesser 212 mm, maximale Ausladung ca. 313 mm,
der Kosmetikspiegel wird verdeckt angebracht,
Lieferung inkl. korrosionsfreiem Befestigungsmaterial