59914151 HANSA MAGNETVENTIL

EAN: **4015474275980** static.hansa.com/59914151

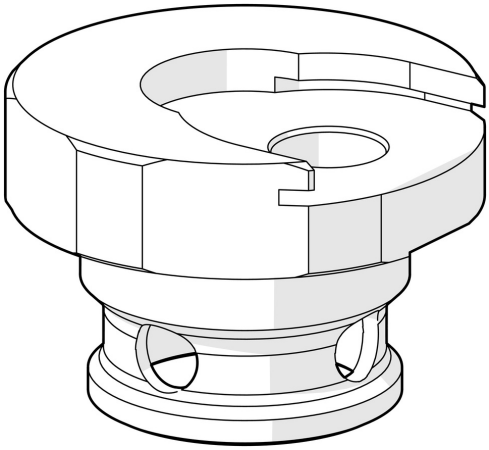

- Ersatzteile
- Wasserhahnwartung

TECHNISCHE DATEN

© 2026 Hansa Armaturen GmbH - www.hansa.com - 12.06.2026