Wannenanker pur

für Bade- und Duschwannen aus Stahl

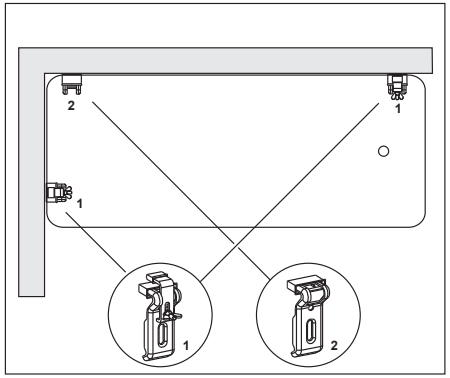

Die Wannenanker **mit** Klemmbügel (1) werden an den **Außenenden** der Bade- oder Duschwanne montiert.
Dabei sollte der Abstand von der Außenkante des Wannenkörpers ca. 50-70 mm betragen, bzw. so gewählt werden, daß der Klemmbügel nach Auflegen des Wannenkörpers bequem arretiert werden kann.
Der Wannenanker **ohne** Klemmbügel (2) wird in der **Ecke** montiert.

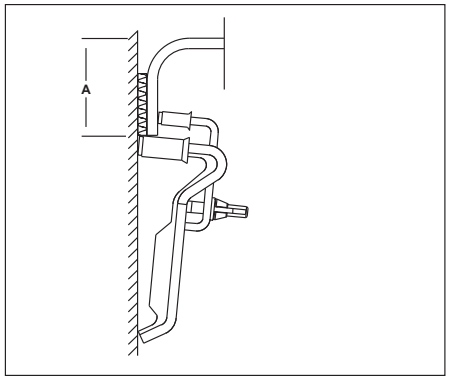

Die Montagehöhe der Wannenanker richtet sich nach der gewünschten Einbauhöhe der Bade- oder Duschwanne.
Dabei ergibt sich die Montagehöhe der Wannenanker aus der Einbauhöhe der Wanne abzüglich der Höhe des Wannenrandes (A).
Einbauhöhe Wanne - Höhe Wannenrand = Oberkante Wannenanker

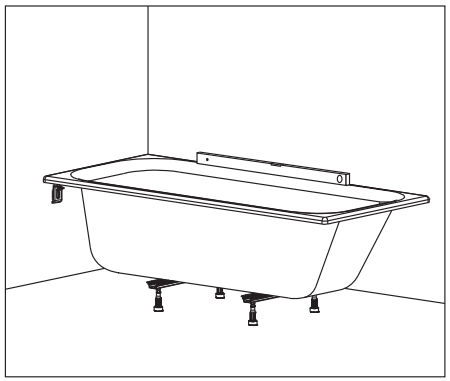

Die Wanne nach Montage der Wannenanker auflegen und über die Höhenverstellung der Wannenfüße ausrichten.
Flügelmutter lösen und Spannbügel senkrecht setzen, so daß dieser in die Wannenwulst eingreift, Spannbügel nach unten ziehen und Flügelmutter beidrehen.

powered by REHAU

K818106/11.26(C)