Ideal Standard

ALU+

BD587RO

Alu+ | Kosmetikspiegel 640x145.5x817 mm in rosé

Bild & Zeichnung

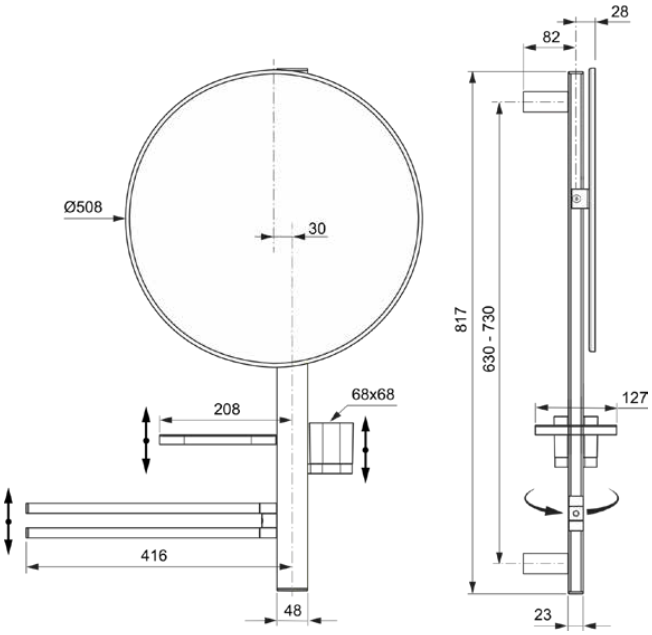

Allgemeine Informationen

Produktkategorie:	Badaccessoires
Produktart:	Kosmetikspiegel
Marke:	Ideal Standard
Kollektion:	Alu+
Designer:	Palomba Serafini Associati
Colour:	RO - Rosé
Oberflächenbeschaffenheit:	satin
Höhe (mm):	817
Breite (mm):	640
Ausladung (mm):	145.5
Befestigungsart:	Befestigungsschrauben
Nettogewicht (kg):	4.53
EAN Code:	3800861117445

Downloads

- Declaration of Conformity
- Installation Guide
- Spare Parts List

Produktspezifikationen

Einstellbare Befestigungspunkte:	Ja
Anzahl der Seifenkörbe:	1
Anzahl der Handtuchhalter:	2
Farbcode:	RO
Farbbeschreibung:	rosé
Verdeckte Befestigung:	Ja
Höhenverstellbare Handbrause:	Nein
Material:	Metall
Material des Rahmens:	Metall
Materialspezifikation:	Aluminium
PVD Technologie:	Nein
Brausestange vertikal verstellbar:	Nein
Oberflächenschutz:	Nasslackierung
Oberflächenbeschaffenheit:	satin
Mit Zierrahmen:	Ja
Mit Handbrause:	Nein
Mit Handbrause-Set:	Nein
Mit Kopfbrause:	Nein
Mit Beleuchtung:	Nein
Mit Lotionspender:	Nein
Mit Ablage(n):	Nein
Mit Seifenkorb:	Ja
Mit Brauseschlauch:	Nein
Mit Brausekombination:	Nein
Mit Seitenbrause:	Nein
Mit Brausehalter:	Nein

Es werden alle Anstrengungen unternommen, um sicherzustellen, dass die bereitgestellten Informationen korrekt sind. Wir können dies jedoch nicht garantieren und übernehmen keine Haftung für etwaige fehlerhafte Angaben.

ALU+

BD587RO

Alu+ | Kosmetikspiegel 640x145.5x817 mm in rosé

Produktspezifikationen

Mit Seifenschale:	Nein
Mit Schwammhalter:	Nein
Mit Handtuchhalter:	Ja
Mit Zahnbecher:	Ja
Mit Wandhalterung:	Nein
Mit Wandanschlussbogen:	Nein
Befestigungsart:	Befestigungsschrauben
Montageart:	wandhängend
Mit S-Anschlüssen:	Nein

Es werden alle Anstrengungen unternommen, um sicherzustellen, dass die bereitgestellten Informationen korrekt sind. Wir können dies jedoch nicht garantieren und übernehmen keine Haftung für etwaige fehlerhafte Angaben.