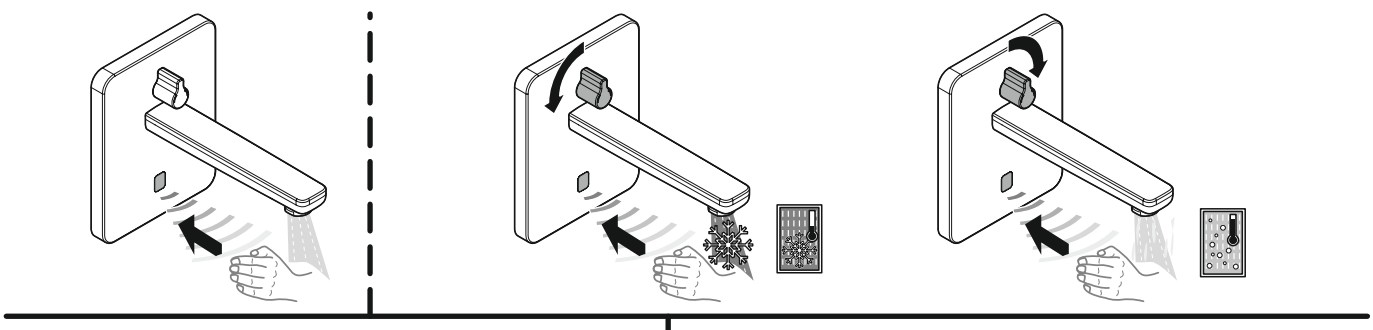

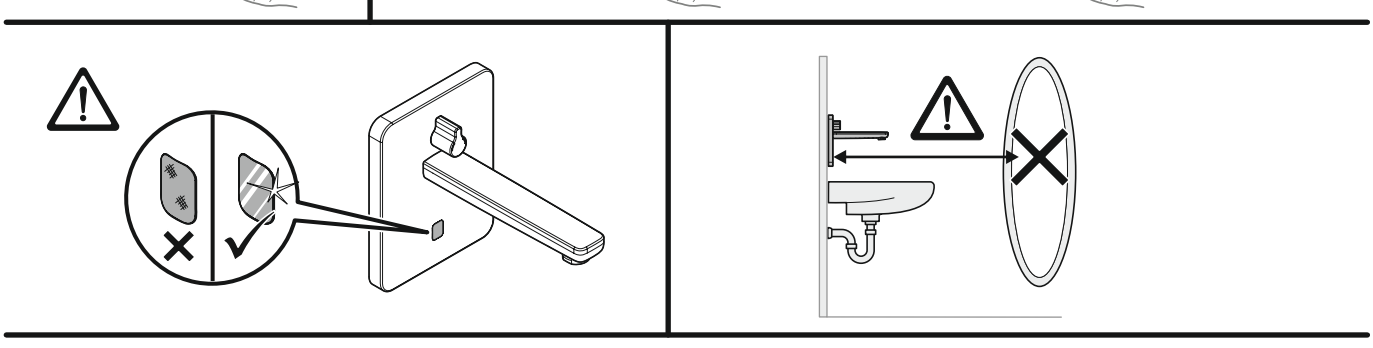

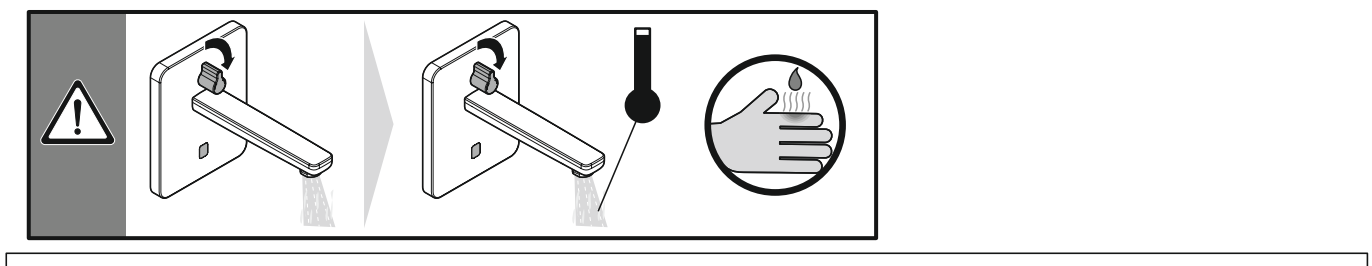

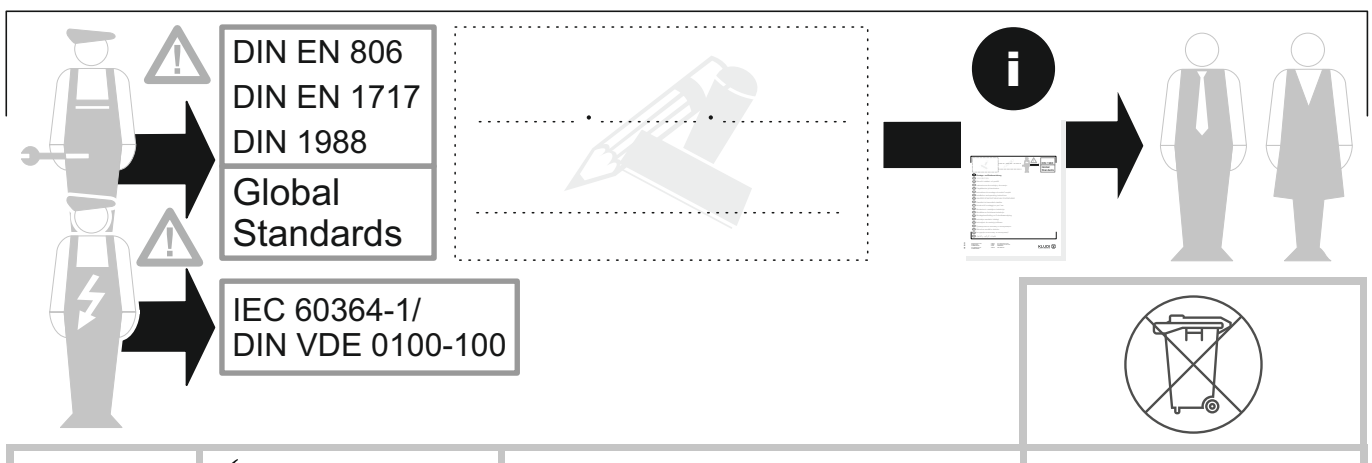

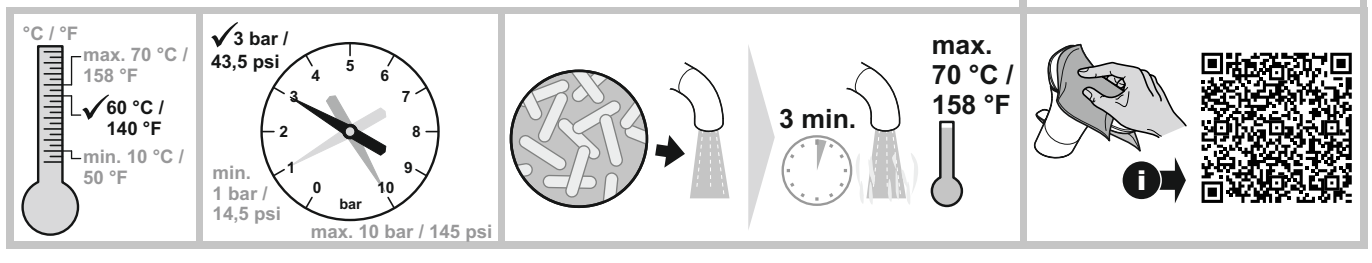

(D) Montage- und Bedienanleitung

(CN) 安装及操作指南

(CZ) Návod k instalaci a k použití

(E) Instrucciones de montaje y de manejo

(F) Instructions de montage et mode d' emploi

(GB) Installation and operating instructions

(GR) ΟΔΗΓΙΕΣ ΕΓΚΑΤΑΣΤΑΣΗΣ ΚΑΙ ΣΥΝΤΗΡΗΣΗΣ

(H) Szerelési és használati utasítás

(I) Istruzioni di montaggio e per l'uso

(NL) Montagehandleiding en Gebruiksaanwijzing

(PL) Instrukcja montażu i obsługi

(RO) Instrucţiuni de montaj şi utilizare

(RU) Руководство по монтажу и эксплуатации

(SK) Návod na montáž a obsluhu

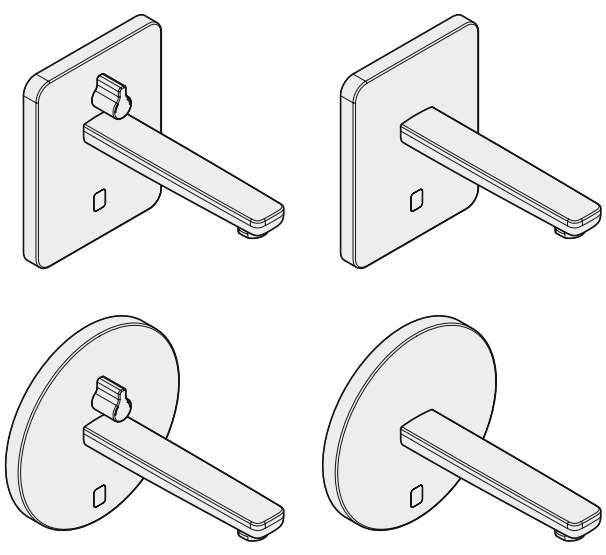

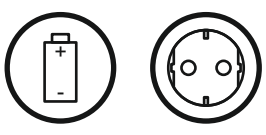

9 62 714/04

Kludi GmbH & Co. KG
Postfach 25 60
D-58685 Menden
Am Vogelsang 31-33
D-58706 Menden

Telefon: (D) +49 (0) 23 73 / 904-0
Telefax: (D) +49 (0) 23 73 / 904-4 65
E-Mail: info@kludi.de
Internet: www.kludi.com

KLUDI
WATER IN PERFECTION

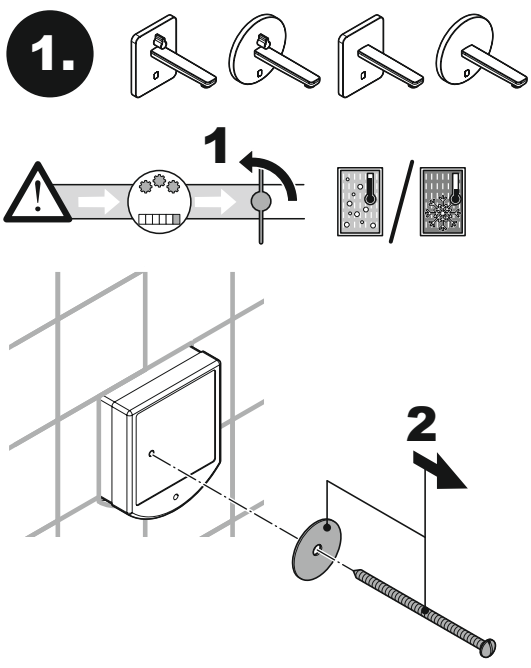

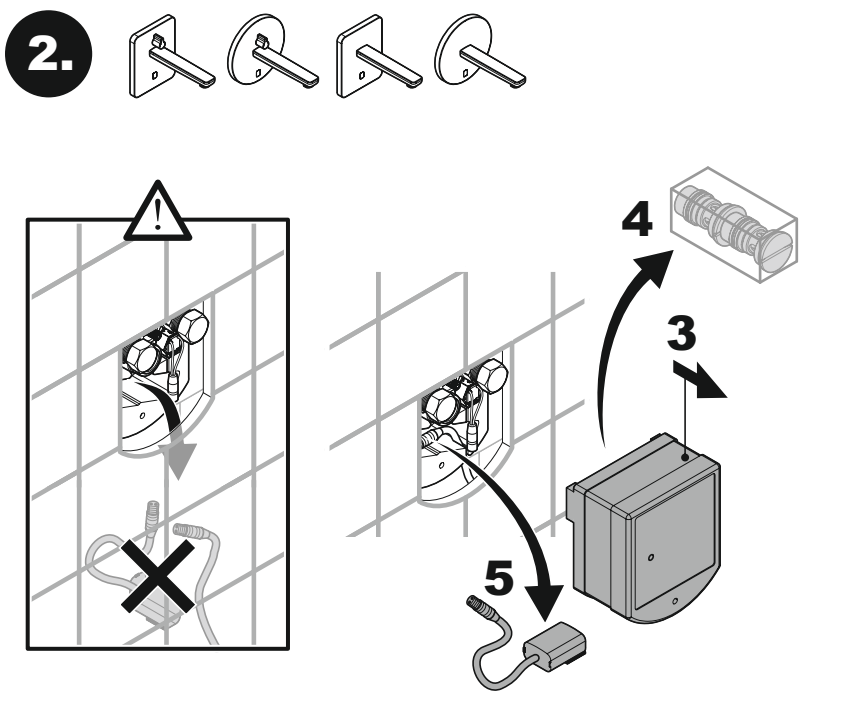

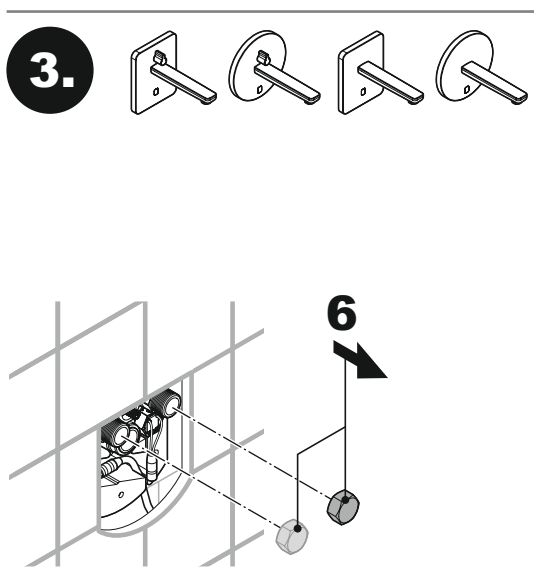

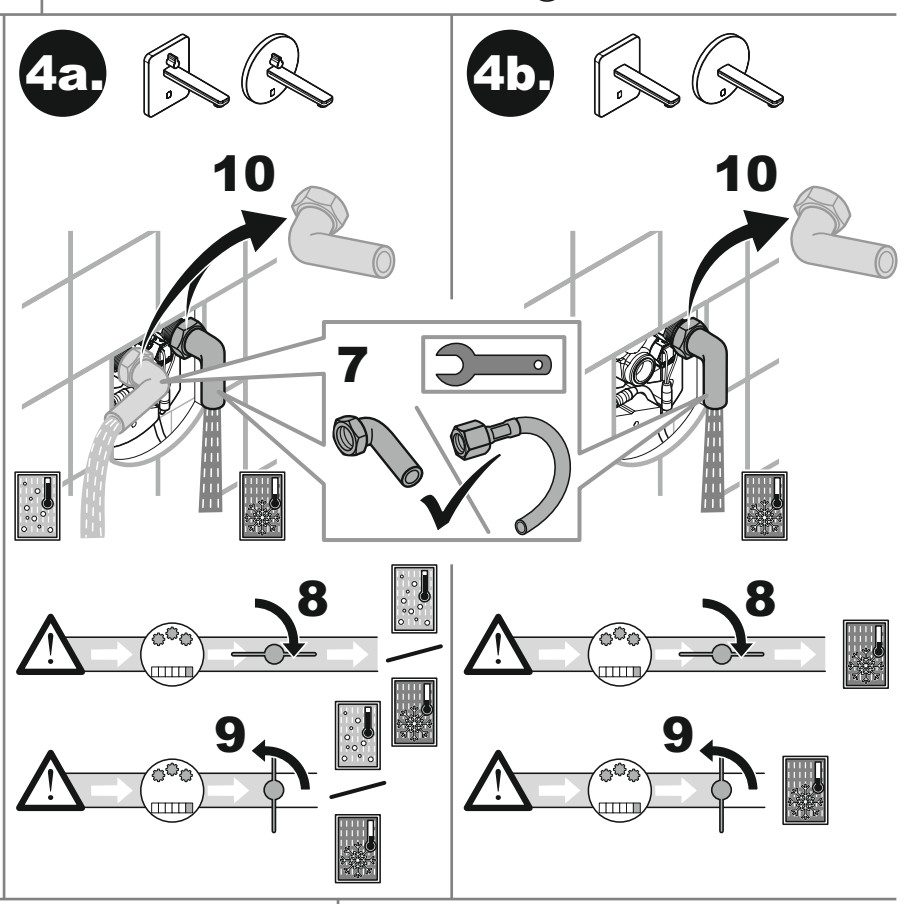

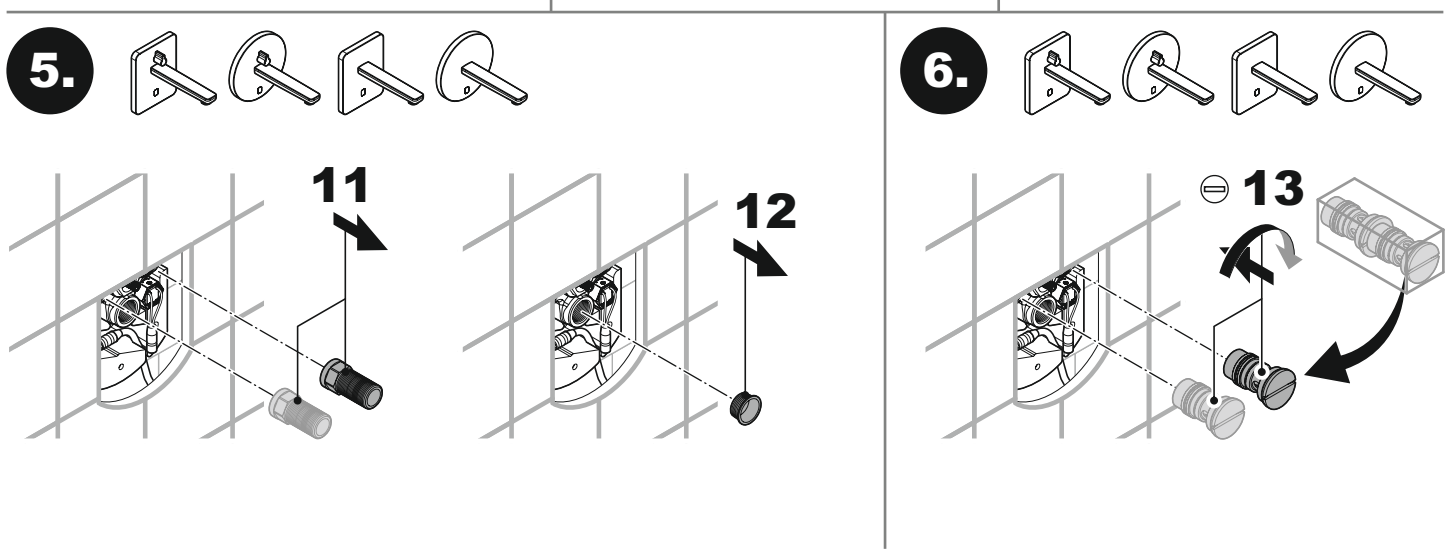

7.

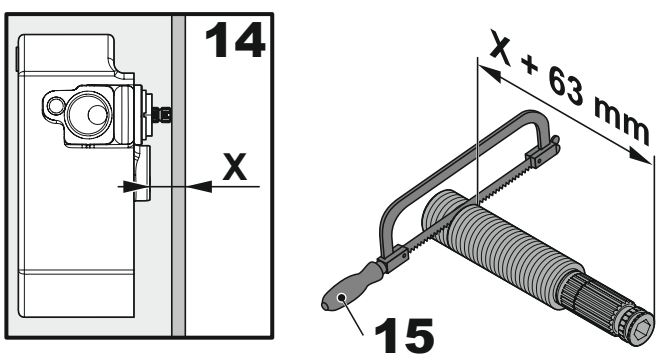

8.

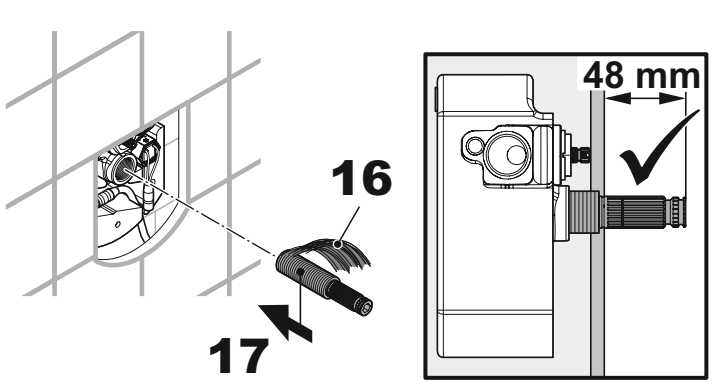

9.

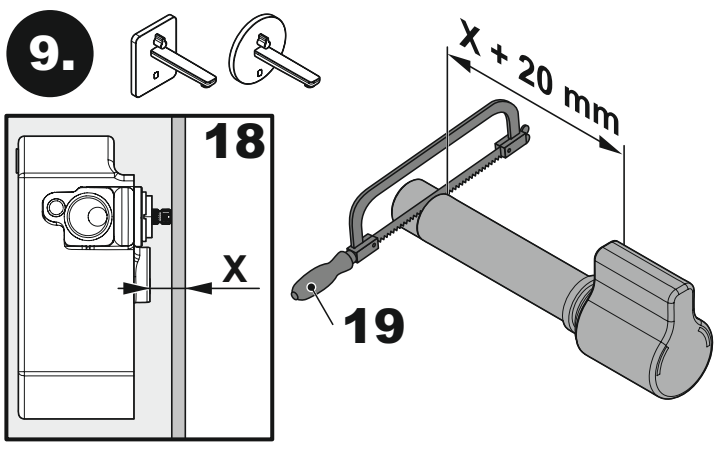

10.

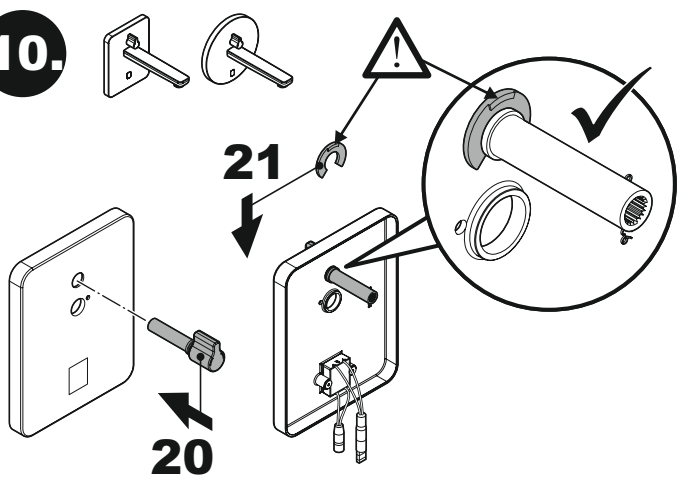

11.

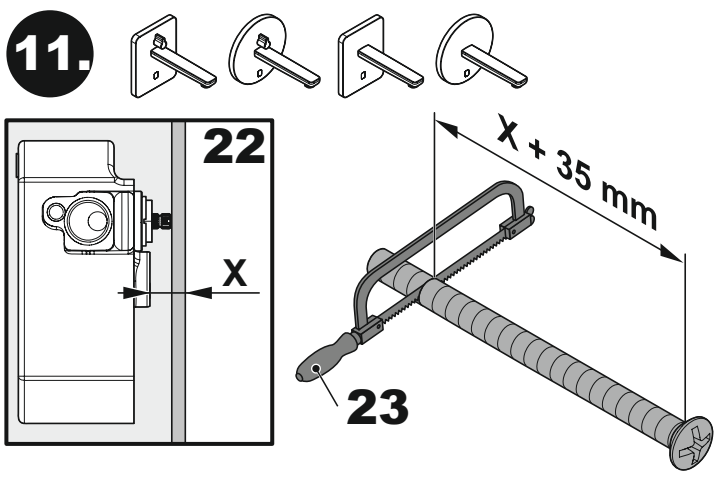

12.

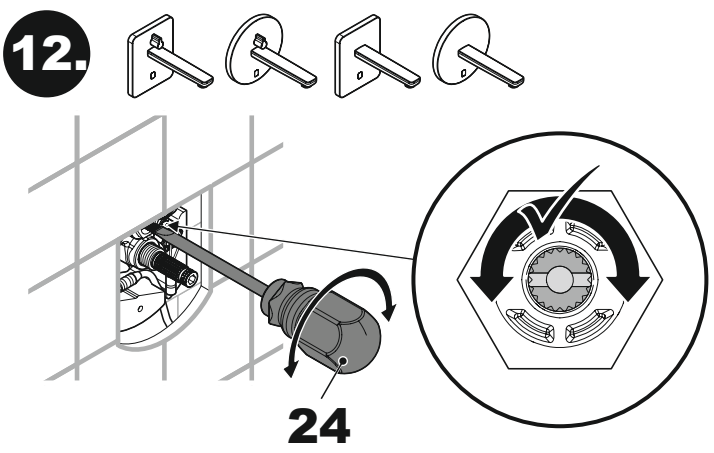

13.

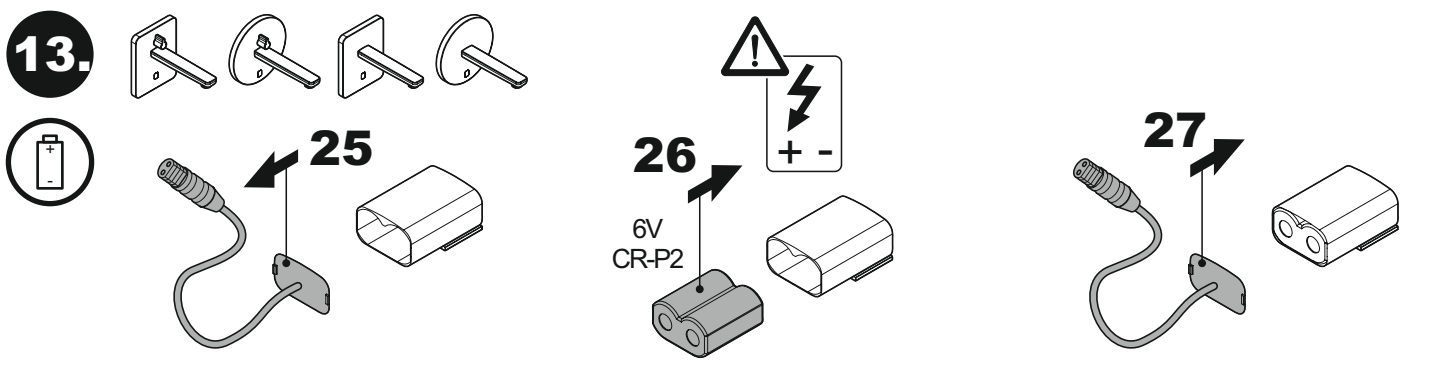

14.

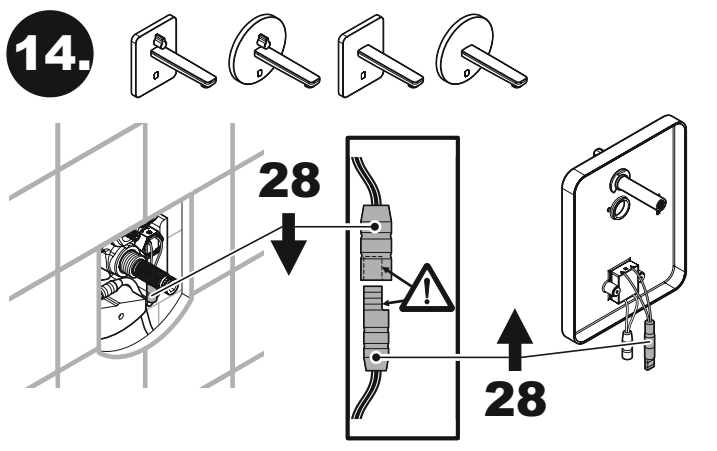

15a.

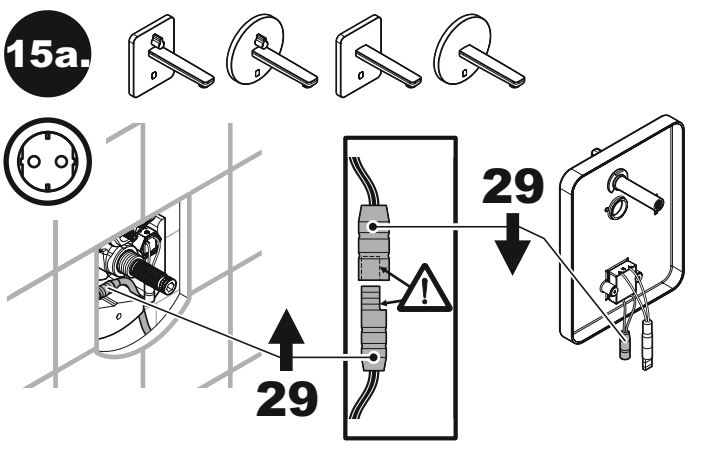

15b.

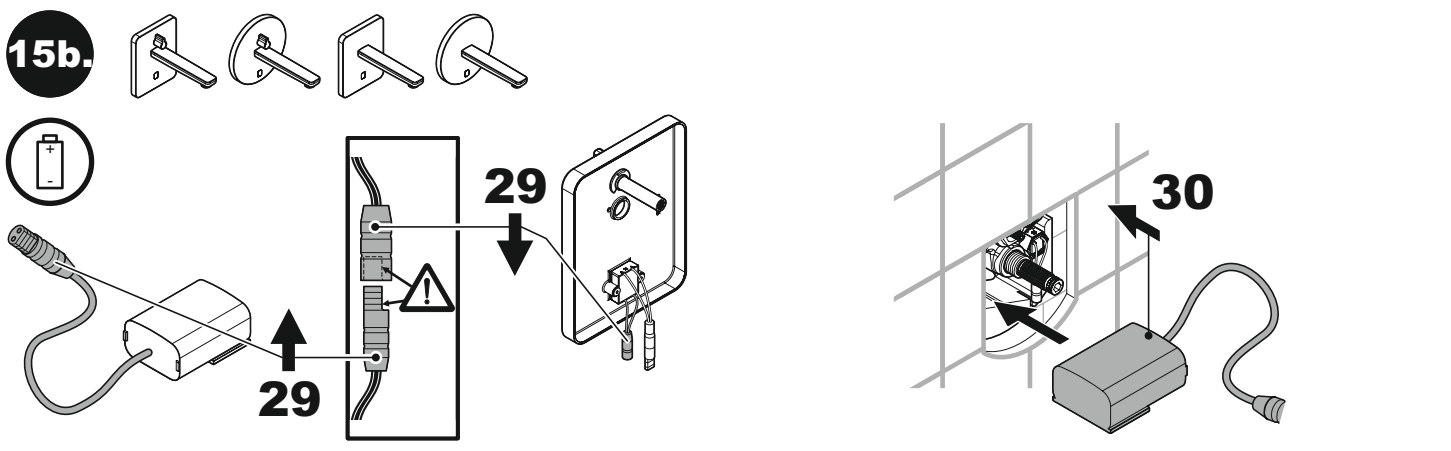

16.

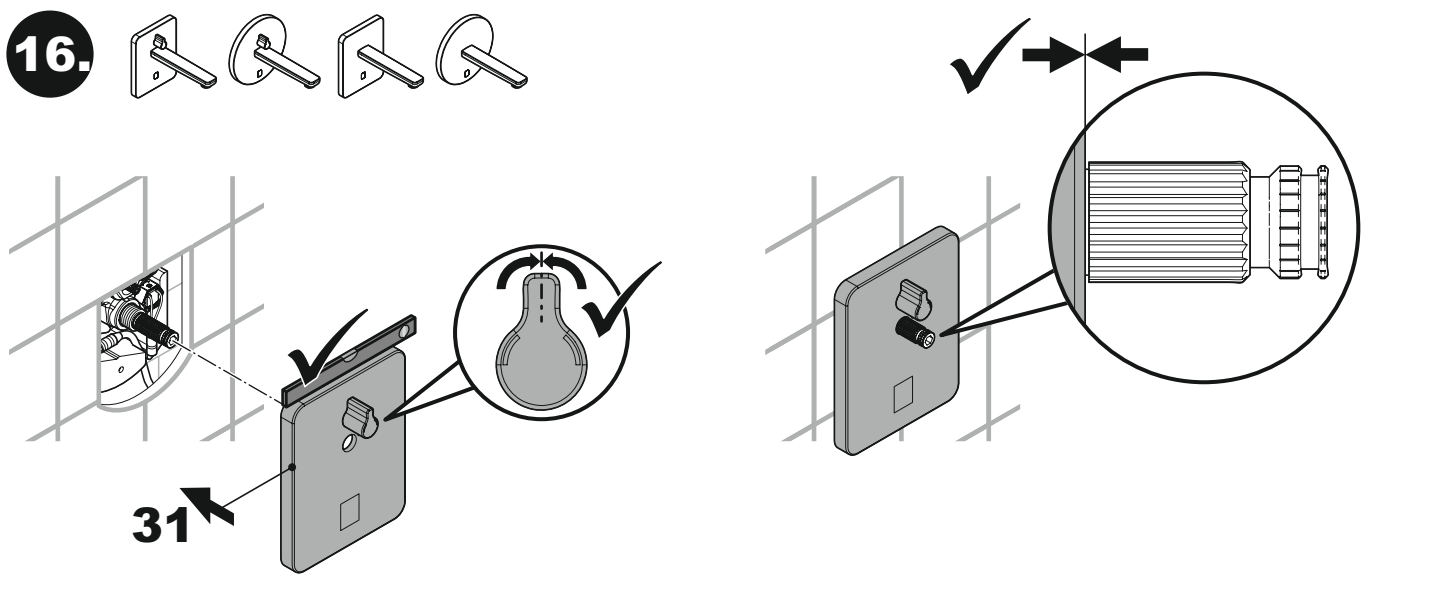

17.

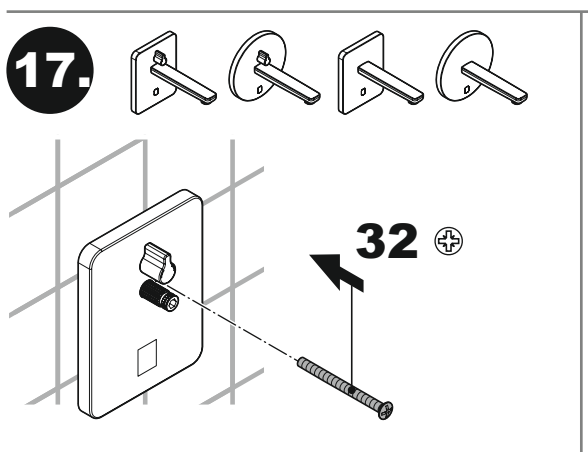

18.

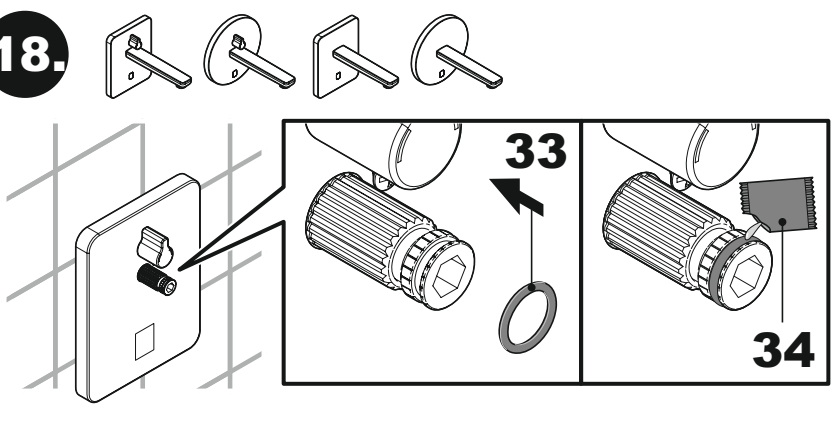

19.

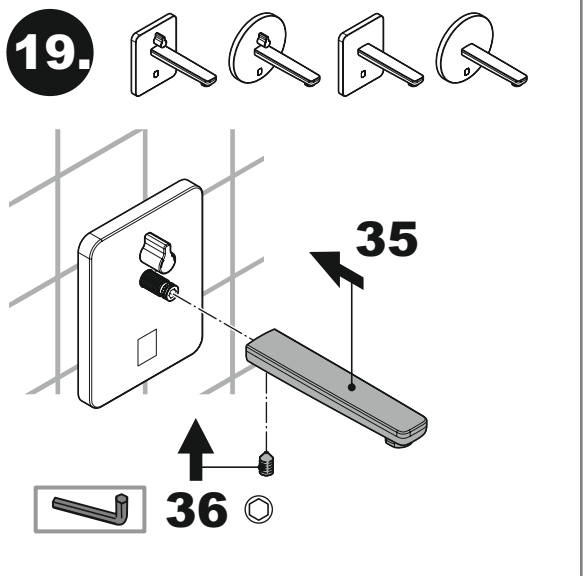
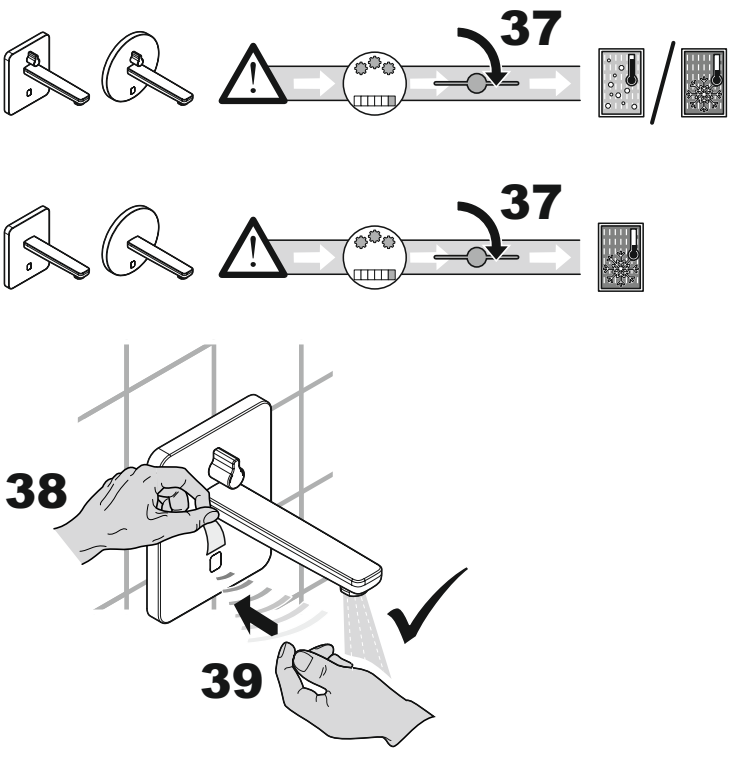
20.